OBJ_BUCH-2139-001.book Page 1 Tuesday, May 20, 2014 12:50 PM

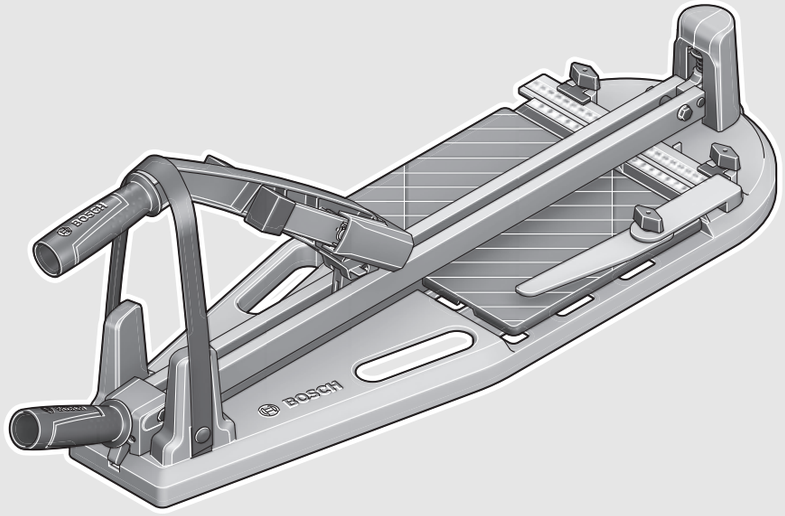

Robert Bosch GmbH
Power Tools Division
70764 Leinfelden-Echterdingen
GERMANY

www.bosch-pt.com

1 609 92A 0HA (2014.05) PS / 66 **EURO**

1 609 92A 0HA

PTC

470 | 640

BOSCH

de Originalbetriebsanleitung
en Original instructions
fr Notice originale
es Manual original
pt Manual original
it Istruzioni originali
nl Oorspronkelijke gebruiksaanwijzing
da Original brugsanvisning
sv Bruksanvisning i original
no Original driftsinstruks
fi Alkuperäiset ohjeet
el Πρωτότυπο οδηγιών χρήσης
tr Orijinal işletme talimatı
pl Instrukcja oryginalna
cs Původní návod k používání
sk Pôvodný návod na použitie
hu Eredeti használati utasítás
ru Оригинальное руководство по эксплуатации
uk Оригінальна інструкція з експлуатації
kk Пайдалану нұсқаулығының түпнұсқасы
ro Instrucţiuni originale
bg Оригинална инструкция
mk Оригинално упатство за работа
sr Originalno uputstvo za rad
sl Izvirna navodila
hr Originalne upute za rad
et Algupärane kasutusjuhend
lv Instrukcijas oriģinālvalodā
lt Originali instrukcija
ar تعليمات التشغيل الأصلية

OBJ_BUCH-2139-001.book Page 2 Tuesday, May 20, 2014 12:50 PM

Deutsch . . . . . Seite 14
English . . . . . Page 15
Français . . . . . Page 17
Español . . . . . .Página 19
Português. . . . . .Página 21
Italiano . . . . . .Pagina 23
Nederlands . . . . . .Pagina 24
Dansk . . . . . Side 26
Svenska . . . . . Sida 27
Norsk . . . . . Side 29
Suomi . . . . . .Sivu 30
Ελληνικά. . . . . Σελίδα 32
Türkçe . . . . . Sayfa 33
Polski . . . . . .Strona 35
Česky . . . . . .Strana 37
Slovensky. . . . . .Strana 39
Magyar . . . . . Oldal 40
Русский . . . . . Страница 43
Українська. . . . . Сторінка 45
Қазақша. . . . . .Бет 47
Română . . . . . .Pagina 49
Български . . . . . Страница 50
Македонски . . . . . Страна 52
Srpski. . . . . .Strana 54
Slovensko . . . . . .Stran 55
Hrvatski . . . . . Stranica 57
Eesti . . . . . .Lehekülg 58
Latviešu . . . . . Lappuse 60
Lietuviškai . . . . . Puslapis 61
عربي . . . . . .صفحة 65

OBJ_BUCH-2139-001.book Page 3 Tuesday, May 20, 2014 12:50 PM

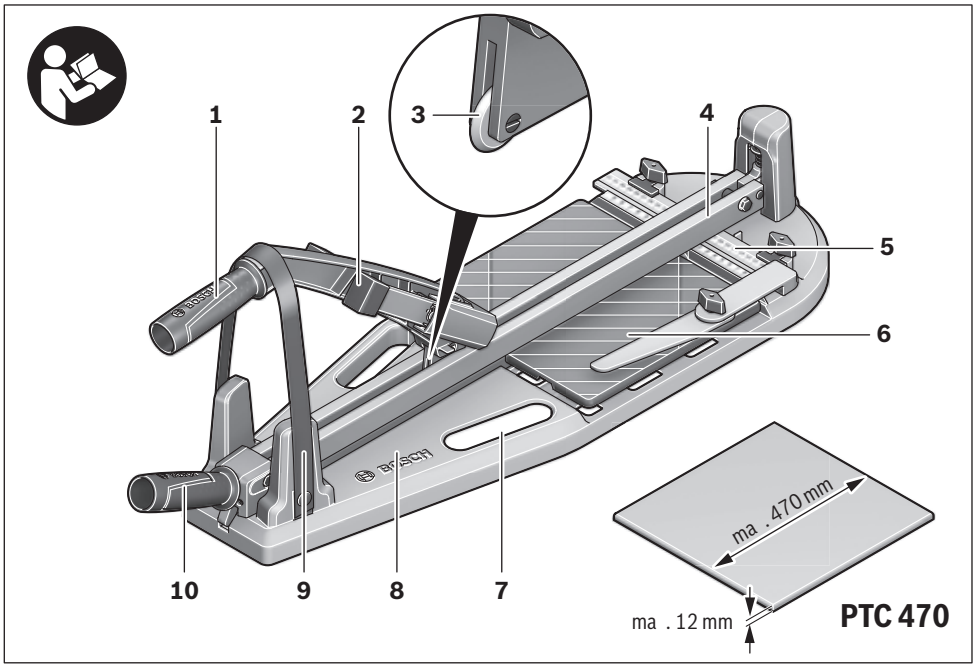

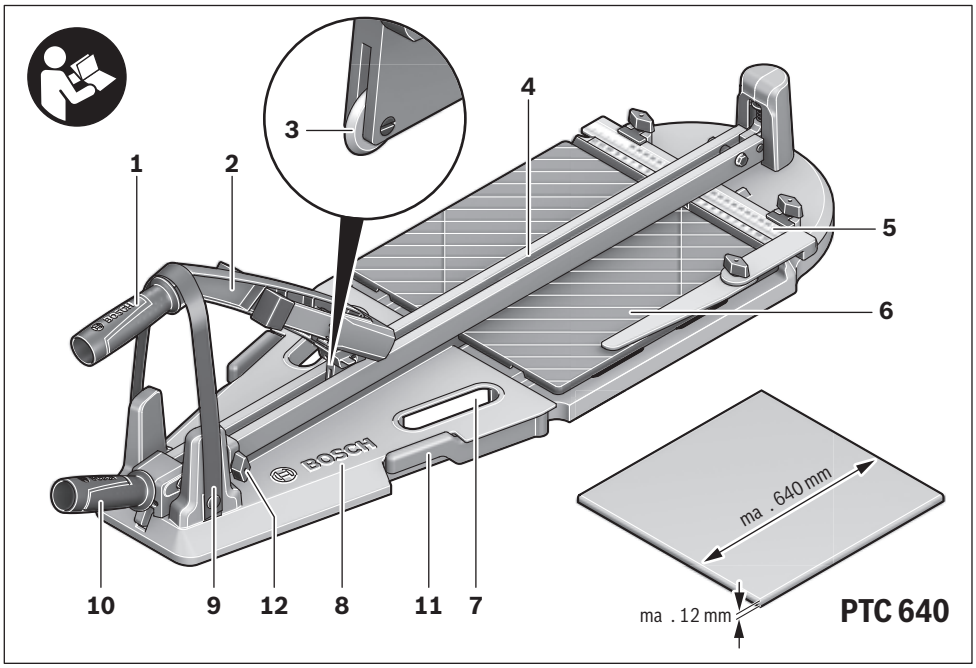

OBJ_BUCH-2139-001.book Page 4 Tuesday, May 20, 2014 12:50 PM

1

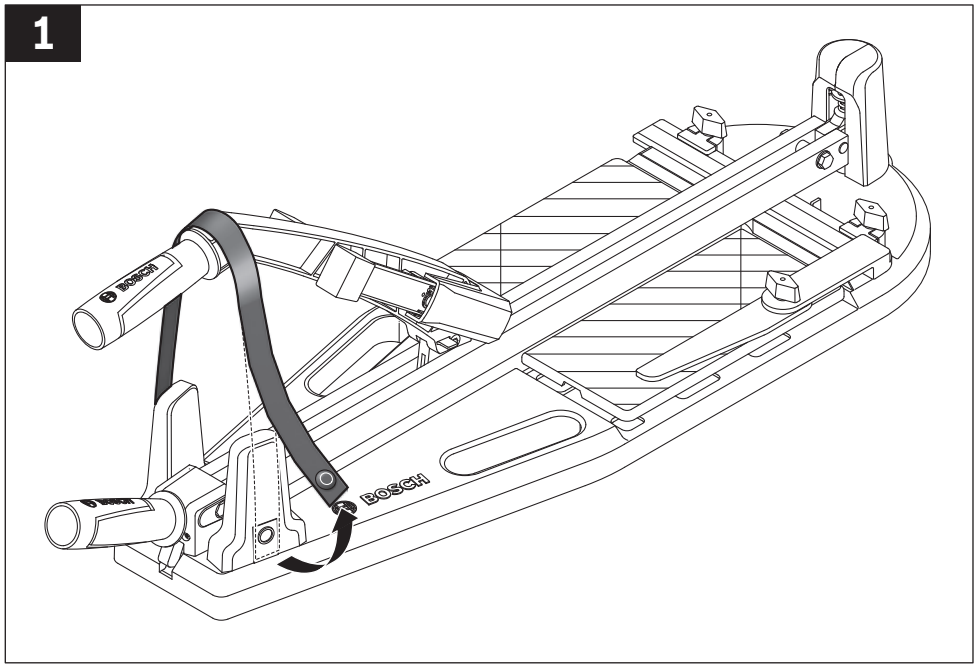

2

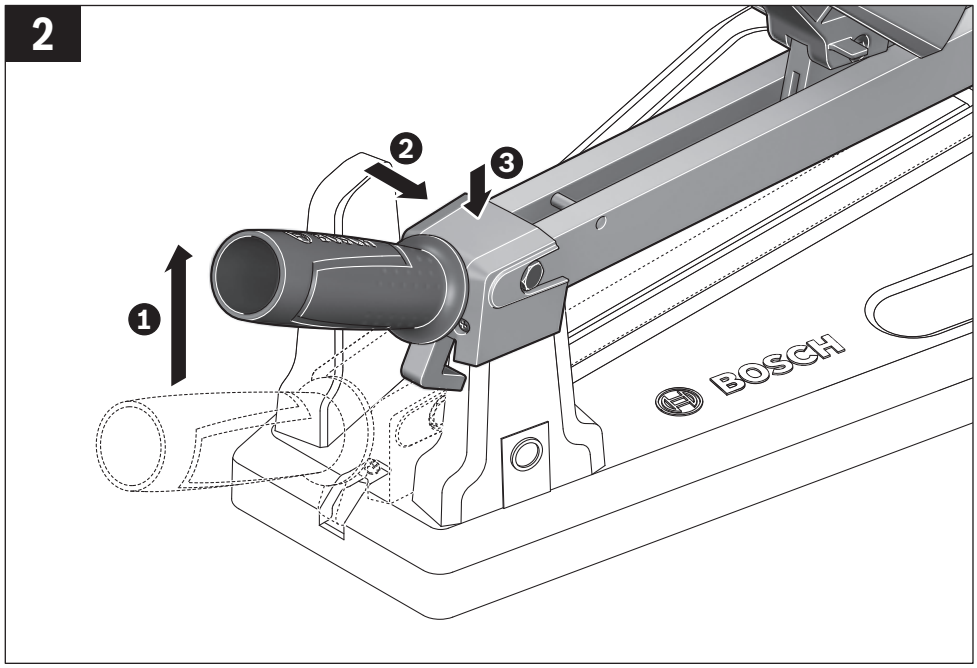

OBJ_BUCH-2139-001.book Page 5 Tuesday, May 20, 2014 12:50 PM

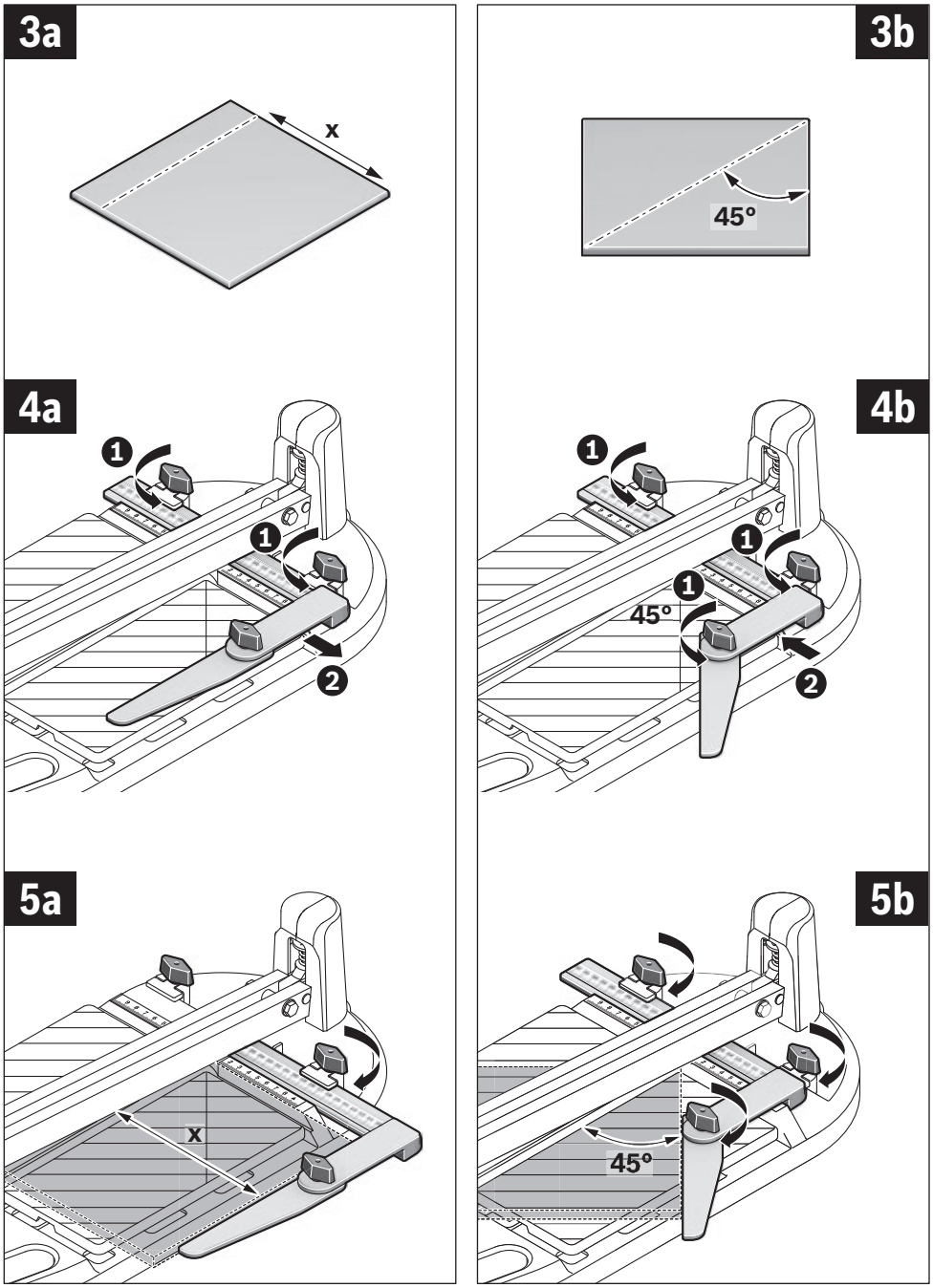

OBJ_BUCH-2139-001.book Page 6 Tuesday, May 20, 2014 12:50 PM

6

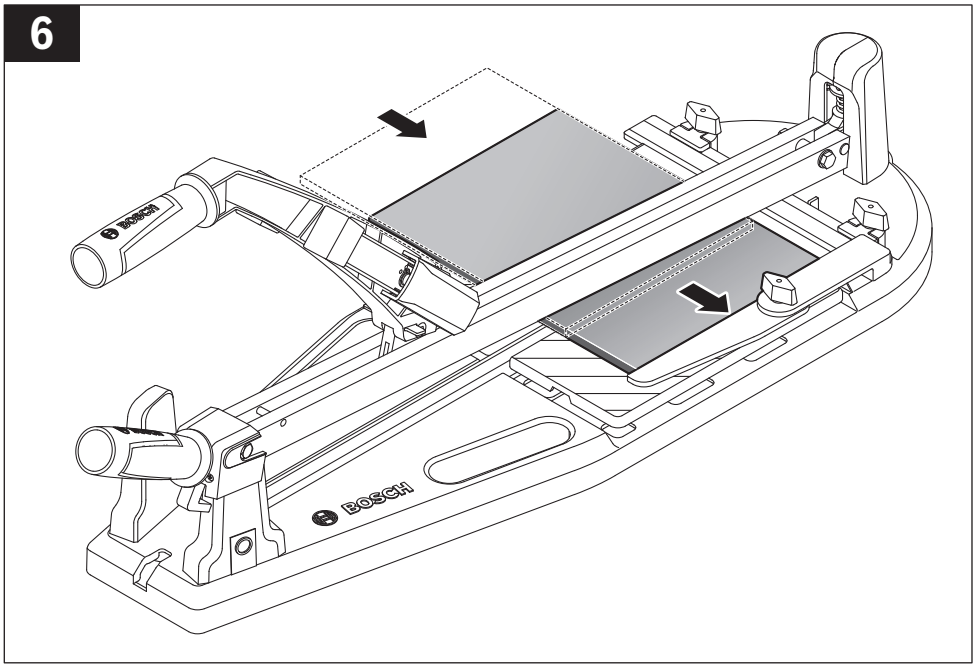

7

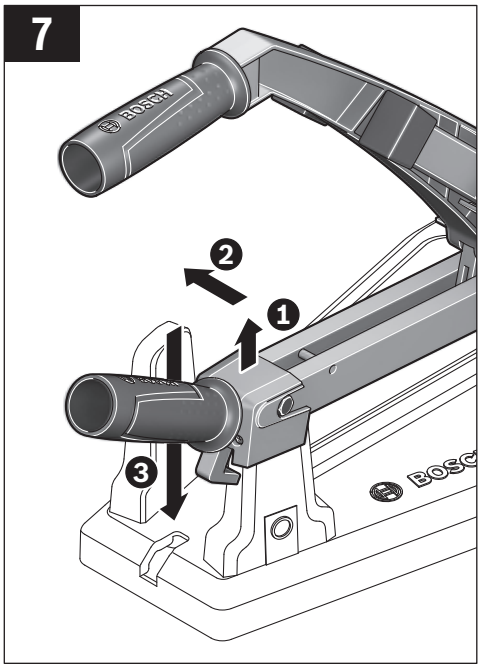

8

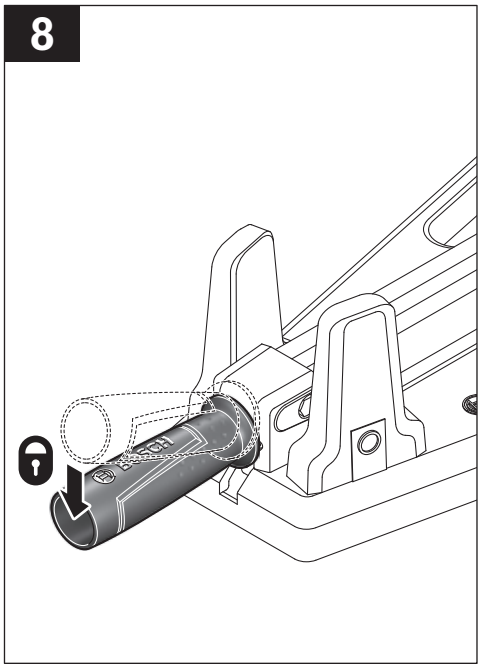

OBJ_BUCH-2139-001.book Page 7 Tuesday, May 20, 2014 12:50 PM

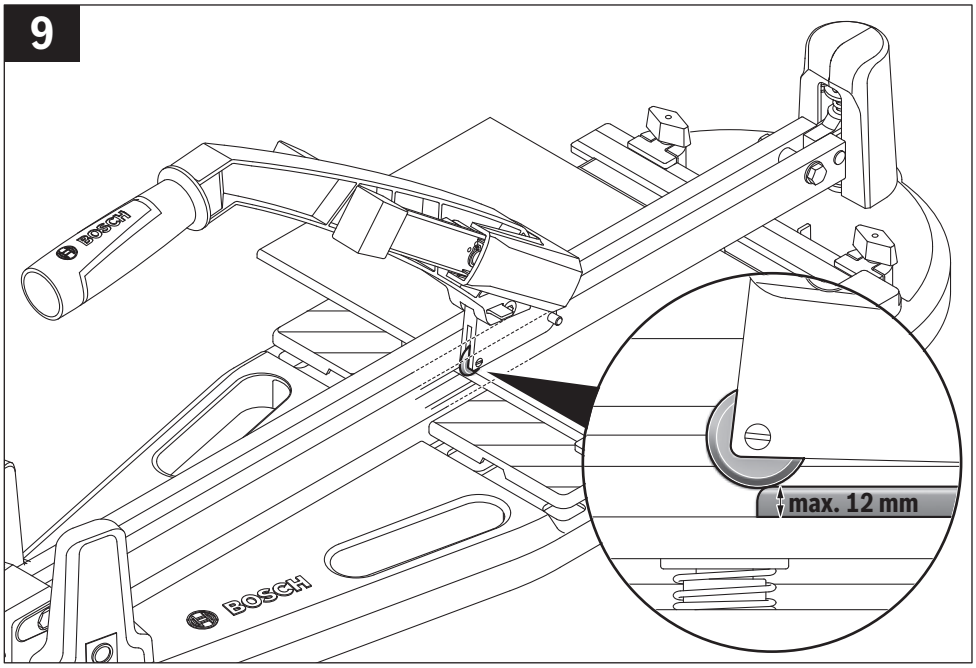

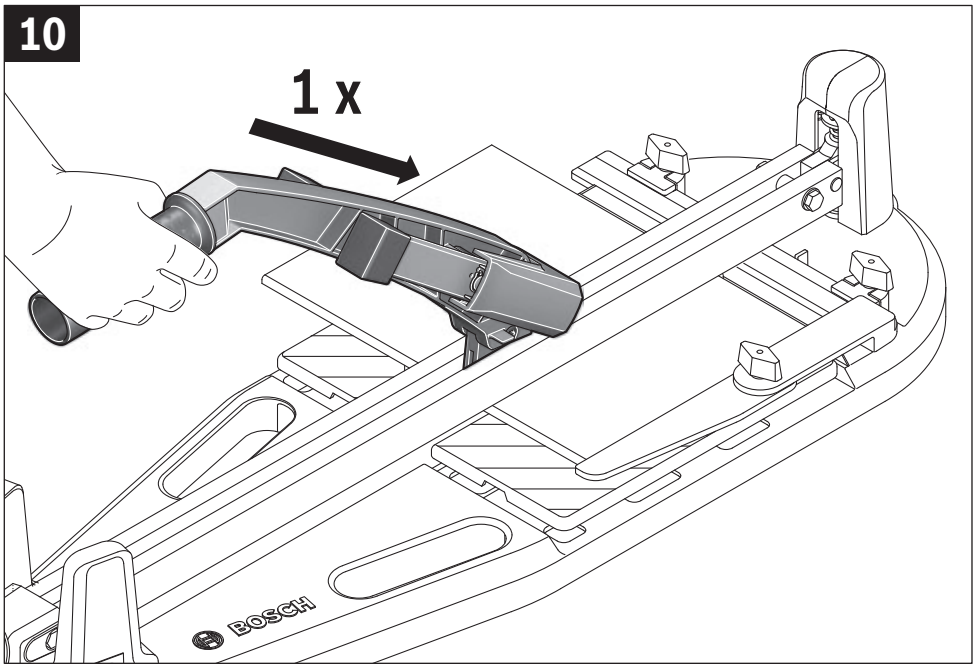

OBJ_BUCH-2139-001.book Page 8 Tuesday, May 20, 2014 12:50 PM

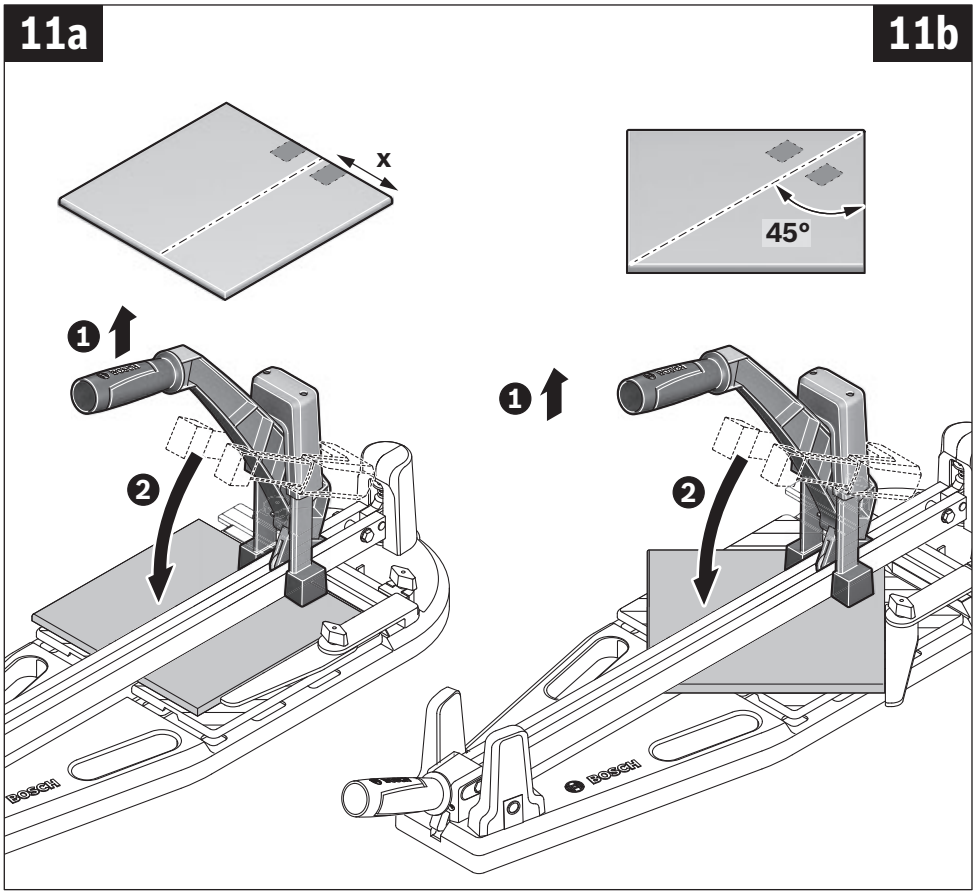

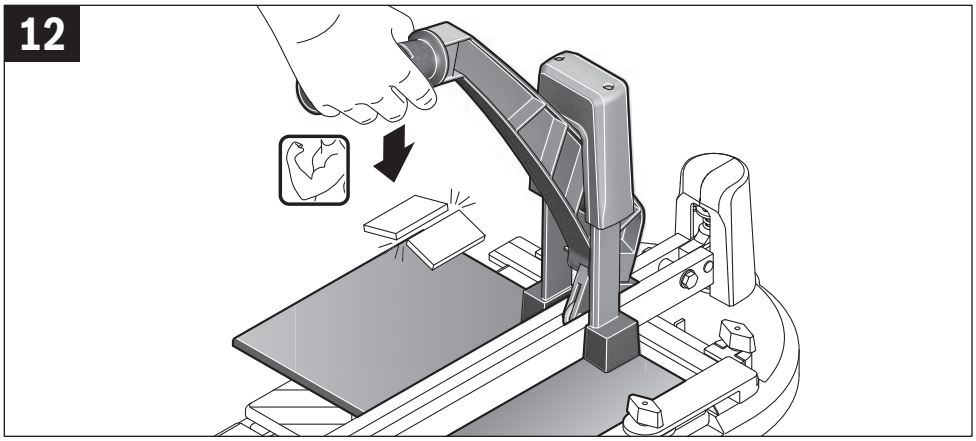

OBJ_BUCH-2139-001.book Page 9 Tuesday, May 20, 2014 12:50 PM

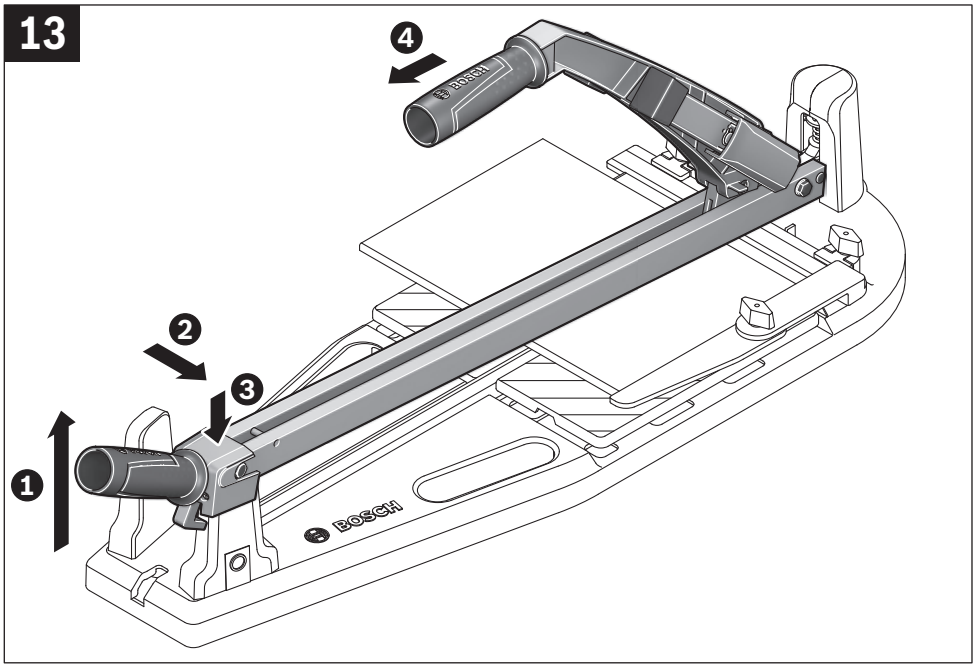

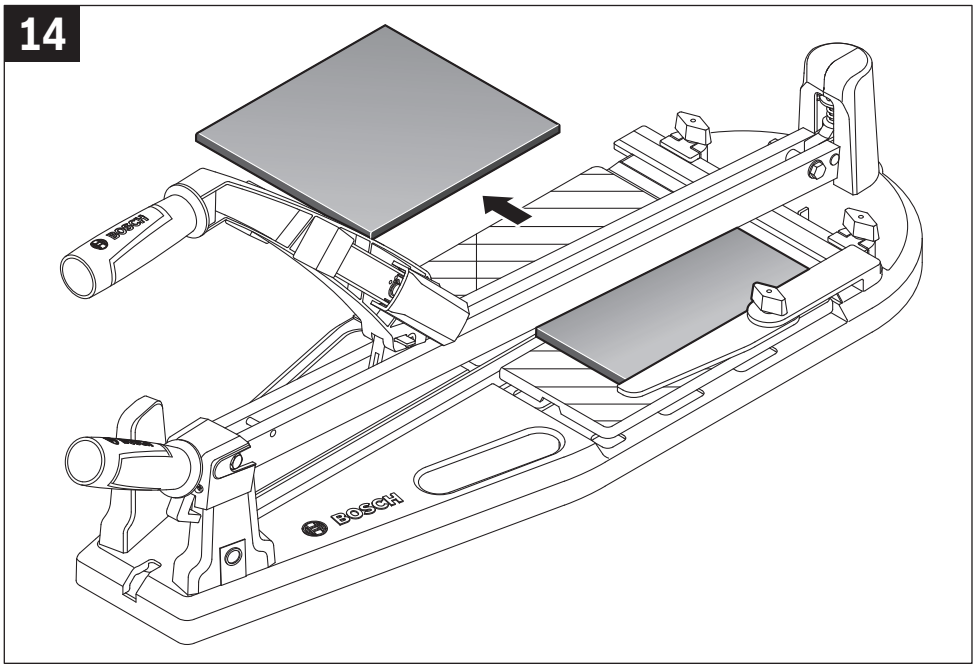

OBJ_BUCH-2139-001.book Page 10 Tuesday, May 20, 2014 12:50 PM

15

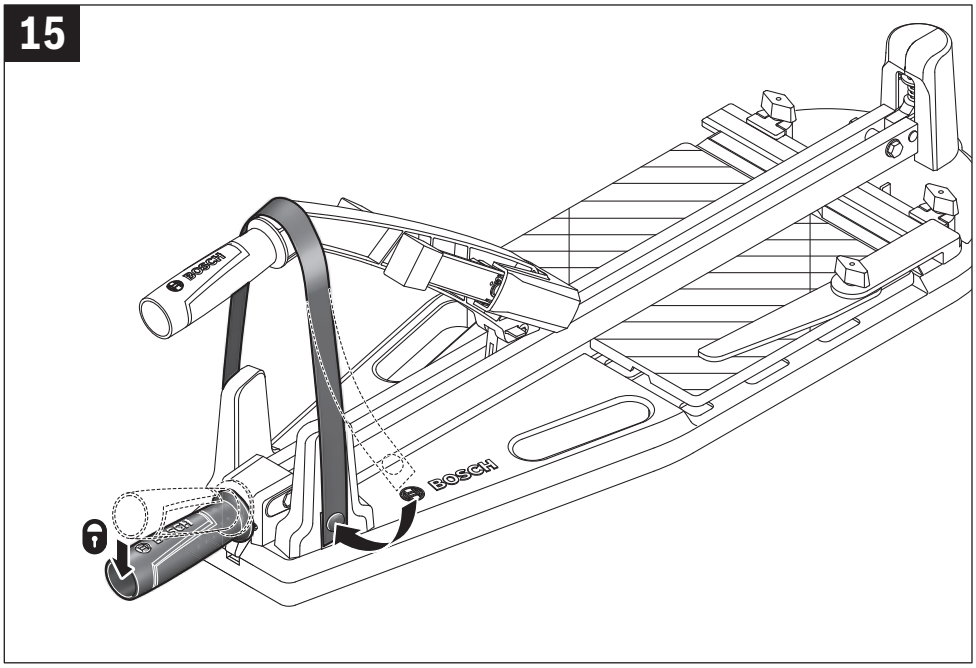

16

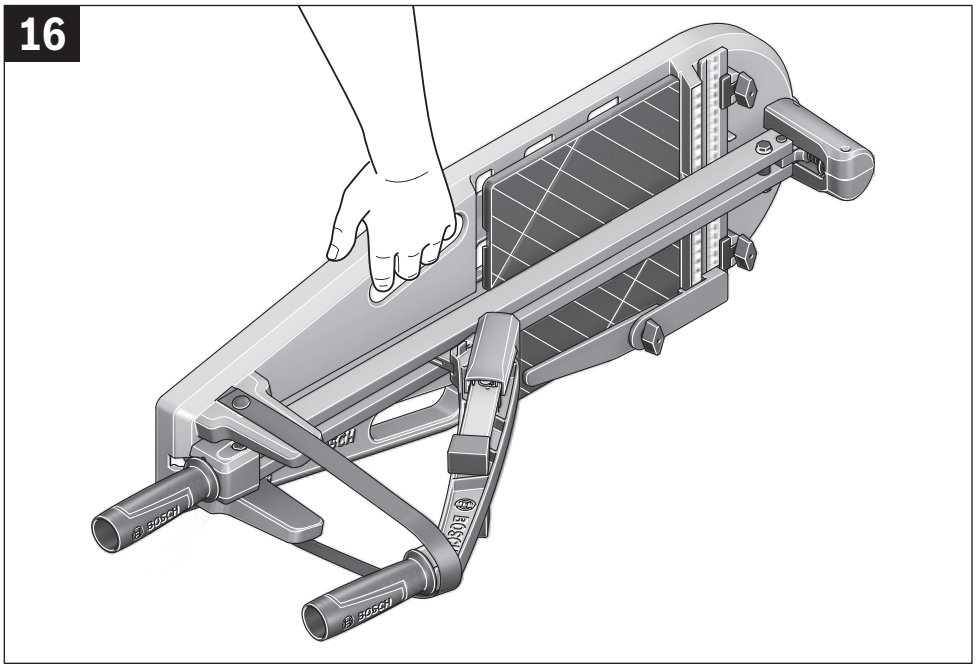

OBJ_BUCH-2139-001.book Page 11 Tuesday, May 20, 2014 12:50 PM

A

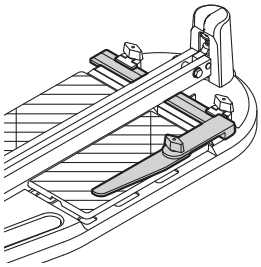

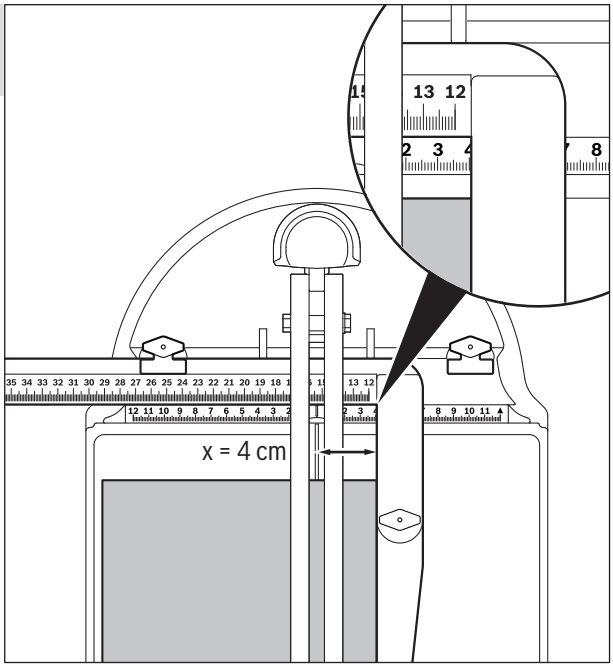

B

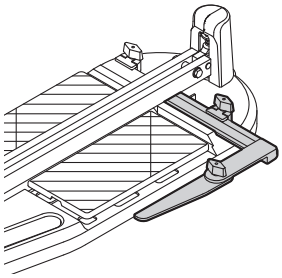

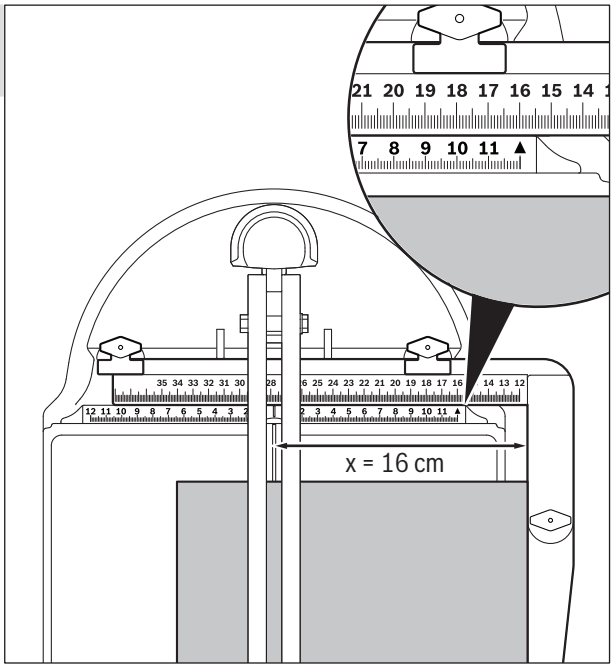

OBJ_BUCH-2139-001.book Page 12 Tuesday, May 20, 2014 12:50 PM

C

PTC 640

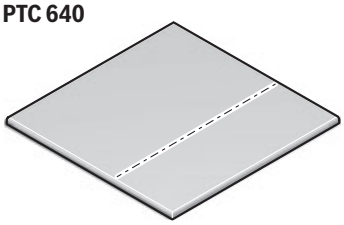

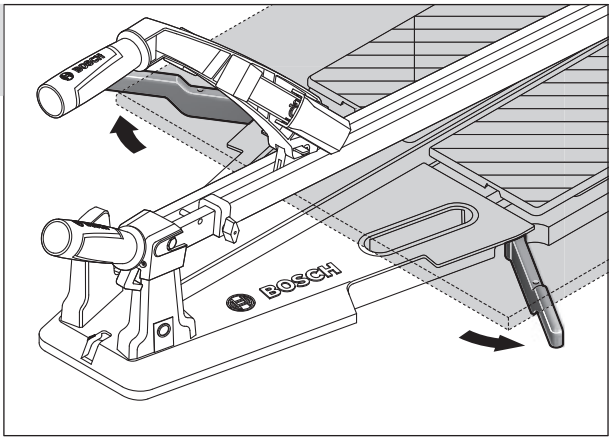

D

PTC 640

de Serienschnitt
en Serial cut
fr Coupe en série
es Corte en serie
pt Corte em série
it Taglio in serie
nl Seriesnede
da Seriesnit
sv Serieskärning
no Seriekutt
fi Sarjaleikkuu
el Κοπή σειρὰς
tr Seri kesme
pl Cięcia seryjne
cs Sériové řezání
sk Sériové rezanie
hu Sorozatos vágás
ru Серийный разрез
uk Серійне різання
kk Сериялық кесік
ro Tăieri în serie
bg Рязане в серия
mk Сериски резови
sr Serijski rez
sl Serijsko rezanje
hr Serijski rez
et Seeriaviisiline lõikamine
lv Sērijveida griešana
lt Serijinis pjovimas
ar القطع القياسي

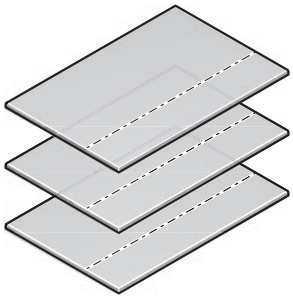

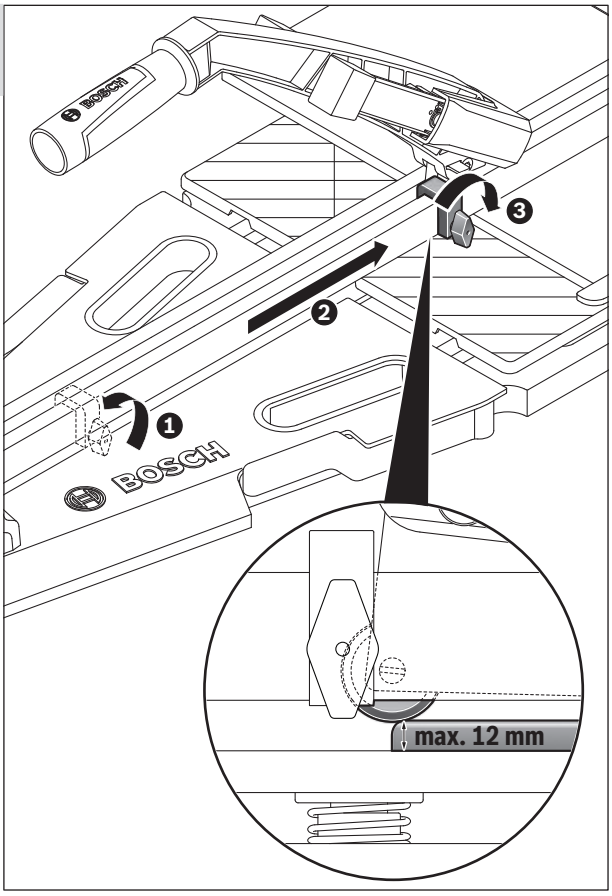

OBJ_BUCH-2139-001.book Page 13 Tuesday, May 20, 2014 12:50 PM

E

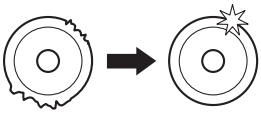

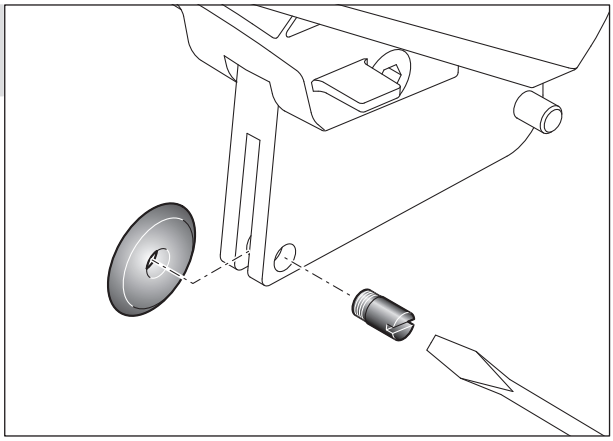

OBJ_BUCH-2139-001.book Page 14 Tuesday, May 20, 2014 12:50 PM

Deutsch

Sicherheitshinweise

Allgemeine Sicherheitshinweise

Lesen Sie alle dem Fliesenschneider beigefügten Sicherheitshinweise und Anweisungen. ersäumnisse bei der Einhaltung der Sicherheitshinweise und Anweisungen können schwere erletzungen verursachen.

Bewahren Sie diese Anweisungen gut auf.

Sicherheitshinweise für Fliesenschneider

- ▶ **Verwenden Sie den Fliesenschneider nur für das Schneiden von Werkstoffen, die im bestimmungsgemäßen Gebrauch angegeben sind.** Marmor oder Granit sowie Fliesen mit grober Oberflächenstruktur und Natursteinfliesen können nicht geschnitten werden.
- ▶ **Kommen Sie mit Ihren Fingern nicht zwischen die beweglichen Teile des Fliesenschneiders.** Die Finger können einge uetscht und erheblich verletzt werden.
- ▶ **Tragen Sie Schutzhandschuhe beim Schneiden von Fliesen.** An gebrochenen Fliesen entstehen scharfe anten an denen Sie sich verletzen können.
- ▶ **Verwenden Sie beim Transportieren des Fliesenschneiders nur die Handgriffe, ziehen Sie alle losen Bauteile (Anschläge, Lineale) fest an, drücken Sie den Feststellhebel zum Arretieren der Führungsschiene nach unten und fixieren Sie die Transportsicherung (siehe Bild 15 und 16).** Beim Herunterfallen besteht erletzungsgefahr.

Produkt- und Leistungsbeschreibung

Bestimmungsgemäßer Gebrauch

Der Fliesenschneider ist bestimmt zum Schneiden von eramikfliesen.

Abgebildete Komponenten

Die Nummerierung der abgebildeten omponenten bezieht sich auf die Darstellungen auf den Grafikseiten.

1 Ritz- und Brechhebel
2 Brechstempel
3 Schneiderad
4 Führungsschiene
5 Lineale/Anschlag
6 Auflagefläche
7 Tragegriff
8 Grundplatte
9 Transportsicherung
10 Feststellhebel
11 Auflageverbreiterung (PTŠ 640)
12 Anschlag für Serienschnitt (PTŠ 640)

Abgebildetes oder beschriebenes Zubehör gehört nicht zum Standard-Lieferumfang. Das vollständige Zubehör finden Sie in unserem Zubehörprogramm.

Technische Daten

Fliesenschneider		PTC 470	PTC 640
Sachnummer 3 603 M04 ...		... 3..	... 4..
ma . Schnitthöhe	mm	12	12
ma . Schnittlänge bei Längsschnitten	mm	470	640
Gehrungswinkel horizontal	°	0 45	0 45
Gewicht entsprechend EPTA-Procedure 01/2003	kg	7 4	9 1

Anwendungstipps

Problem	Ursache	Abhilfe	siehe Grafik
Fliese bricht unsauber	Anpressdruck beim Ritzen der Fliese zu hoch (z.B. bei weichen Fliesen wie andfliesen oder glasierten Fliesen)	Beim Ritzen weniger Druck auf den Ritz- und Brechhebel **1** ausüben	
	Bruchreste liegen unter der gefederten Auflagefläche **6**	Bruchreste entfernen	
Fliese bricht schon beim Ritzen	Anpressdruck beim Ritzen der Fliese zu hoch (z.B. bei weichen Fliesen wie andfliesen oder glasierten Fliesen)	Beim Ritzen weniger Druck auf den Ritz- und Brechhebel **1** ausüben	

OBJ_BUCH-2139-001.book Page 15 Tuesday, May 20, 2014 12:50 PM

Problem	Ursache	Abhilfe	siehe Grafik
Fliese bricht nicht entlang der Schnittlinie	Anpressdruck beim Ritzen der Fliese zu gering (z.B. bei harten Fliesen wie Feinsteinzeug Bodenfliesen oder frostsicheren Fliesen)	Beim Ritzen mehr Druck auf den Ritz- und Brechhebel **1** ausüben	
	Führungschiene **4** nicht arretiert	Feststellhebel **10** zum Arretieren nach unten drücken	**8**
	Schneiderad **3** stumpf	Schneiderad **3** auswechseln	**E**
Fliese bricht falsch bei parallelem Schnitt	Brechstempel **2** nicht am Ende der Fliese aufgesetzt	Brechstempel **2** ganz am Ende der Fliese aufsetzen	**11a**
Fliese bricht falsch bei diagonalem Schnitt	Brechstempel **2** am Ende der Fliese aufgesetzt	Brechstempel **2** ein Stück vor den Linealen/Anschlag **5** aufsetzen	**11b**
Fliese liegt nicht stabil auf der Auflagefläche **6**	Fliese ist breiter als die Auflagefläche **6**	PTŠ 640 Auflageverbreiterungen **11** ausklappen	**C**
Schneiderad **3** hakt/ ruckelt beim Ritzen	Anpressdruck beim Ritzen der Fliese zu hoch	Beim Ritzen weniger Druck auf den Ritz- und Brechhebel **1** ausüben	

Wartung und Service

Geben Sie bei allen Rückfragen und Ersatzteilbestellungen bitte unbedingt die 10-stellige Sachnummer laut Typenschild des Fliesenschneiders an.

Kundendienst und Anwendungsberatung

Der undendienst beantwortet Ihre Fragen zu Reparatur und artung Ihres Produkts sowie zu Ersatzteilen. E plosionszeichnungen und Informationen zu Ersatzteilen finden Sie auch unter
www.bosch-pt.com
Das Bosch-Anwendungsberatungs-Team hilft Ihnen gerne bei Fragen zu unseren Produkten und deren ubehör.

www.bosch-do-it.de, das Internetportal für Heimwerker und Gartenfreunde.
www.1-2-do.com
In der Heimwerker-Šommunity 1-2-do.com können Sie Produkttester werden Ideen sammeln oder sich mit anderen Heimwerkern austauschen.
www.dha.de, das komplette Service-Angebot der Deutschen Heimwerker Akademie.

Deutschland

Robert Bosch GmbH
Servicezentrum Elektrowerkzeuge
ur Luhne 2
37589 alefeld illershausen
nter www.bosch-pt.de können Sie online Ersatzteile bestellen oder Reparaturen anmelden.
undendienst Tel. (0711) 40040480
Fa (0711) 40040481
E-Mail Servicezentrum.Elektrowerkzeuge’ de.bosch.com
Anwendungsberatung Tel. (0711) 40040480
Fa (0711) 40040482
E-Mail Anwendungsberatung.pt’ de.bosch.com

Österreich

nter www.bosch-pt.at können Sie online Ersatzteile bestellen.
Tel. (01) 797222010
Fa (01) 797222011
E-Mail service.elektrowerkzeuge’ at.bosch.com

Schweiz

nter www.bosch-pt.com/ch/de können Sie online Ersatzteile bestellen.
Tel. (044) 8471511
Fa (044) 8471551
E-Mail Aftersales.Service’ de.bosch.com

Luxemburg

Tel. “ 32 2 588 0589
Fa “ 32 2 588 0595
E-Mail outillage.gereedschap’ be.bosch.com

Entsorgung

Fliesenschneider ubehör und erpackungen sollen einer umweltgerechten iederverwertung zugeführt werden.

Änderungen vorbehalten.

English

Safety Notes

General Safety Rules

Read all safety warnings and all instructions enclosed with the tile cutter. Failure to comply with the safety warnings and instructions can cause severe injury.

Save these instructions.

OBJ_BUCH-2139-001.book Page 16 Tuesday, May 20, 2014 12:50 PM

Safety Warnings for Tile Cutters

- ▶ **Use the tile cutter only for cutting the materials listed under Intended Use.** Marble or granite as well as tiles with a rough surface structure and natural stone tiles cannot be cut.
- ▶ **Keep your fingers clear of the movable parts of the tile cutter.** Danger of fingers being crushed or contused and considerably injured.
- ▶ **Wear protective gloves when cutting tiles.** Sharp edges develop on broken tiles and can cause injuries to the operator.
- ▶ **When transporting the tile cutter, use only the handles, tighten all loose components (fences, rulers), press down the locking lever to lock the guide rail, and fix the transport safety-lock (see figures 15 and 16).** There is a risk of injury if it falls down.

Product Description and Specifications

Intended Use

The tile cutter is intended for cutting ceramic tiles.

Product Features

The numbering of the product features refers to the illustrations on the graphics pages.

1 Scoring and breaking lever
2 Breaking stamp
3 Šutting wheel
4 Guide rail
5 Rulers/Fence
6 Supporting surface
7 Šarrying handle
8 Base plate
9 Transport safety-lock
10 Locking lever
11 Support e tension (PTŠ 640)
12 Stop for serial cut (PTŠ 640)

Accessories shown or described are not part of the standard delivery scope of the product. A complete overview of accessories can be found in our accessories program.

Technical Data

Tile cutter		PTC 470	PTC 640
Article number 3 603 M04 ...		... 3..	... 4..
Ma . cutting height	mm	12	12
Ma . cutting length of rip cuts	mm	470	640
Mitre/Bevel Angle Horizontal	°	0 45	0 45
eight according to EPTA-Procedure 01/2003	kg	7 4	9 1

Practical Advice

Problem	Cause	Corrective Measure	See graphic
Tile does not break cleanly	Too much pressure applied when scoring the tile (e.g. on soft" tiles such as wall tiles or glazed tiles)	Apply less pressure to the scoring and breaking lever **1** when scoring	
	There is tile debris under the spring-mounted supporting surface **6**	Remove tile debris	
Tile already breaks when scoring	Too much pressure applied when scoring the tile (e.g. on soft" tiles such as wall tiles or glazed tiles)	Apply less pressure to the scoring and breaking lever **1** when scoring	
Tile does not break along the cutting line	Not enough pressure applied when scoring the tile (e.g. on hard" tiles such as fine stoneware floor tiles or frostproof tiles)	Apply more pressure to the scoring and breaking lever **1** when scoring	
	Guide rail **4** not locked	Press down the locking lever **10** to lock it	**8**
	Šutting wheel **3** blunt	Replace cutting wheel **3**	**E**
Tile breaks incorrectly when making a parallel cut	Breaking stamps **2** not applied at the end of the tile	Apply breaking stamps **2** right at the end of the tile	**11a**
Tile breaks incorrectly when making a diagonal cut	Breaking stamps **2** applied at the end of the tile	Apply breaking stamps **2** slightly ahead of the rulers/fence **5**	**11b**
Tile not stable on the supporting surface **6**	Tile is wider than the supporting surface **6**	PTŠ 640 Fold out the support e tensions **11**	**C**
Šutting wheel **3** snags/judders during scoring	Too much pressure applied when scoring the tile	Apply less pressure to the scoring and breaking lever **1** when scoring	

OBJ_BUCH-2139-001.book Page 17 Tuesday, May 20, 2014 12:50 PM

Maintenance and Service

In all correspondence and spare parts orders please always include the 10-digit article number given on the type plate of the tile cutter.

After-sales Service and Application Service

Our after-sales service responds to your uestions concerning maintenance and repair of your product as well as spare parts. E ploded views and information on spare parts can also be found under
www.bosch-pt.com
Bosch s application service team will gladly answer uestions concerning our products and their accessories.

Great Britain

Robert Bosch Ltd. (B.S.Š.)
P.O. Bo 98
Broadwater Park
North Orbital Road
Denham
bridge
B 9 5H–
At www.bosch-pt.co.uk you can order spare parts or arrange the collection of a product in need of servicing or repair.
Tel. Service (0844) 7360109
E-Mail boschservicecentre’ bosch.com

Ireland

Origo Ltd.
nit 23 Magna Drive
Magna Business Park
Šity est
Dublin 24
Tel. Service (01) 4666700
Fa (01) 4666888

Australia, New Zealand and Pacific Islands

Robert Bosch Australia Pty. Ltd.
Power Tools
Locked Bag 66
Šlayton South IŠ 3169
Šustomer Šontact Šenter
Inside Australia
Phone (01300) 307044
Fa (01300) 307045
Inside New ealand
Phone (0800) 543353
Fa (0800) 428570
Outside A and N
Phone “ 61 3 95415555
www.bosch.com.au

Republic of South Africa

Customer service
Hotline (011) 6519600

Gauteng BSC Service Centre
35 Roper Street New Šentre
–ohannesburg
Tel. (011) 4939375
Fa (011) 4930126
E-Mail bsctools’ icon.co.za

KZN BSC Service Centre
nit E Almar Šentre
143 Šrompton Street
Pinetown
Tel. (031) 7012120
Fa (031) 7012446
E-Mail bsc.dur’ za.bosch.com

Western Cape BSC Service Centre
Democracy ay Prosperity Park
Milnerton
Tel. (021) 5512577
Fa (021) 5513223
E-Mail bsc’ zsd.co.za

Bosch Headquarters
Midrand Gauteng
Tel. (011) 6519600
Fa (011) 6519880
E-Mail rbsa-h .pts’ za.bosch.com

Disposal

The tile cutter accessories and packaging should be sorted for environmental-friendly recycling.

Subject to change without notice.

Français

Avertissements de sécurité

Indications générales de sécurité

Veuillez lire toutes les instructions et les consignes de sécurité livrées avec l'outil coupe carrelage. Le non-respect des instructions et des consignes de sécurité peut provo- uer de graves blessures.

Garder précieusement ces instructions.

Avertissements de sécurité pour scies à carrelage

- **N utilisez la scie à carrelage que pour la coupe des matériaux indiqués dans le chapitre utilisation conforme.** Le marbre ou le granit ainsi ue les carreau présentant une surface rugeuse et les carreau en pierre naturelle ne peuvent pas être coupés.
- **Ne posez pas vos doigts entre les parties en mouvement de l'outil coupe carrelage.** ous pourriez vous coincer les doigts et être gravement blessé.

OBJ_BUCH-2139-001.book Page 18 Tuesday, May 20, 2014 12:50 PM

- ▶ **Portez des gants de protection lors du découpage de carreaux.** Les carreau cassés présentent des bords aigus ui ris uent de vous blesser.
- ▶ **Pour transporter l'outil coupe carrelage, utilisez uniquement les poignées, serrez fermement toutes les pièces détachées (butées, règles), appuyez sur le levier de verrouillage pour bloquer le rail de guidage vers le bas et fixez la sécurité de transport (voir l'illustration 15 et 16).** Ris ue de blessure en cas de chute.

Description et performances du produit

Utilisation conforme

L outil coupe carrelage est destiné à la découpe de carreau de cérami ue.

Eléments de l appareil

La numérotation des éléments de l appareil se réfère au représentations sur les pages graphi ues.

1 Levier de rayure et de concassage
2 Poinçon de concassage
3 Roue de découpe
4 Glissière de guidage
5 Règle/butée
6 Surface de support
7 Poignée
8 Pla ue de base
9 Dispositif de protection pour le transport
10 Levier de verrouillage
11 E tension de l embase (PTŠ 640)
12 Butée pour coupe en série (PTŠ 640)

Les accessoires décrits ou illustrés ne sont pas tous compris dans la fourniture. Vous trouverez les accessoires complets dans notre programme d accessoires.

Caractéristiques techniques

Scie à carrelage		PTC 470	PTC 640
N° d article			
3 603 M04 ...		... 3..	... 4..
Hauteur de coupe ma .	mm	12	12
Longueur de coupe ma . des coupes longitudinales	mm	470	640
Angle d onglet			
horizontal	°	0 45	0 45
Poids suivant EPTA-Procedure 01/2003	kg	7 4	9 1

Conseils d utilisation

Problème	Cause	Remède	cf. graphique
Les carreau se découpent mal	La force d appui lors de la découpe du carrelage est trop élevée (par e . en cas de carrelage « malléable » comme les carreau murau ou émaillés)	E ercez moins de pression sur le levier de rayure et de concassage **1** lors de la découpe	
	Des débris sont restés sous la surface d appui à ressort **6**	Retirez les débris	
Le carrelage se rompt lors de la découpe	La force d appui lors de la découpe du carrelage est trop élevée (par e . en cas de carrelage « malléable » comme les carreau murau ou émaillés)	E ercez moins de pression sur le levier de rayure et de concassage **1** lors de la découpe	
Le carreau ne se casse pas le long du tracé	La force d appui lors de la découpe du carrelage est trop faible (par e . en cas de carrelage « dur » comme les carreau au sol ou résistants au gel)	E ercez plus de pression sur le levier de rayure et de concassage **1** lors de la découpe	
	Rail de guidage **4** non blo ué	Appuyez sur le levier de verrouillage **10** vers le bas pour le blo uer	**8**
	Roue de découpe **3** émoussée	Šhangez la roue de découpe **3**	**E**
Le carrelage ne se découpe pas correctement lors de découpe parallèle	Le poinçon de concassage **2** n est pas positionné à l e trémité du carrelage	Placez le poinçon de concassage **2** à l e trémité du carrelage	**11a**
Le carrelage ne se découpe pas correctement lors de découpe diagonale	Le poinçon de concassage **2** est positionné à l e trémité du carrelage	Placez le poinçon de concassage **2** avant la règle/la butée **5**	**11b**

OBJ_BUCH-2139-001.book Page 19 Tuesday, May 20, 2014 12:50 PM

Problème	Cause	Remède	cf. graphique
Le carrelage n est pas posé de manière stable sur la surface d appui **6**	Le carrelage est plus large ue la surface d appui **6**	PTŠ 640 Dépliez les e tensions de l embase **11**	C
La roue de découpe **3** accroche/fonctionne par à-coups lors de la découpe	La force d appui lors de la découpe du carrelage est trop élevée	E ercez moins de pression sur le levier de rayure et de concassage **1** lors de la découpe	

Entretien et Service Après-Vente

Pour toute demande de renseignement ou commande de pièces de rechange précisez-nous impérativement le numéro d article à di chiffres de la scie à carrelage indi ué sur la pla ue signaléti ue.

Service Après-Vente et Assistance

Notre Service Après- ente répond à vos uestions concernant la réparation et l entretien de votre produit et les pièces de rechange. ous trouverez des vues éclatées ainsi ue des informations concernant les pièces de rechange également sous
www.bosch-pt.com
Les conseillers techni ues et assistants Bosch sont à votre disposition pour répondre à vos uestions concernant nos produits et leurs accessoires.

France

Passez votre commande de pièces détachées directement en ligne sur notre site www.bosch-pt.fr.

ous êtes un utilisateur contactez
Le Service Šlientèle Bosch Outillage Electroportatif
Tel. 0811 360122
(coût d une communication locale)
Fa (01) 49454767
E-Mail contact.outillage-electroportatif' fr.bosch.com

ous êtes un revendeur contactez
Robert Bosch (France) S. A. S.
Service Après- ente Electroportatif
126 rue de Stalingrad
93705 DRANŠY Šéde
Tel. (01) 43119006
Fa (01) 43119033
E-Mail sav.outillage-electroportatif' fr.bosch.com

Belgique, Luxembourg

Tel. " 32 2 588 0589
Fa " 32 2 588 0595
E-Mail outillage.gereedschap' be.bosch.com

Suisse

Passez votre commande de pièces détachées directement en ligne sur notre site www.bosch-pt.com/ch/fr.
Tel. (044) 8471512
Fa (044) 8471552
E-Mail Aftersales.Service' de.bosch.com

Elimination des déchets

Les scies à carrelage ainsi ue leurs accessoires et emballages doivent pouvoir suivre chacun une voie de recyclage appropriée.

Sous réserve de modifications.

Español

Instrucciones de seguridad

Instrucciones generales de seguridad

Lea todas las instrucciones de seguridad y las indicaciones adjuntas al cortador de azulejos. Las negligencias en la observación de las instrucciones de seguridad y de las indicaciones pueden causar graves lesiones.

Guarde estas instrucciones en un lugar seguro.

Instrucciones de seguridad para cortadores de azulejos

- ▶ **Únicamente corte aquellos materiales indicados en el apartado relativo a la utilización reglamentaria del cortador de azulejos.** No es posible cortar mármol granito ni azulejos con una superficie en relieve ni azulejos de piedra natural.
- ▶ **Tenga cuidado de no pillarse los dedos con las partes móviles del cortador de azulejos.** Sus dedos se podrían magullar y resultar gravemente lesionados.
- ▶ **Póngase unos guantes de protección al cortar azulejos.** Al cortar azulejos se forman filos cortantes ue pueden llegar a lesionarle.
- ▶ **Sólo utilice los asideros para el transporte del cortador de azulejos, apriete firmemente todos los componentes sueltos (topes, reglas), presione hacia abajo la palanca de fijación para bloquear el riel guía y fije el seguro de retención para el transporte (véase figura 15 y 16).** En caso de caer e iste peligro de lesión.

OBJ_BUCH-2139-001.book Page 20 Tuesday, May 20, 2014 12:50 PM

Descripción y prestaciones del producto

Utilización reglamentaria

El cortador de azulejos está destinado para el corte de azulejos de cerámica.

Componentes principales

La numeración de los componentes está referida a las imágenes en las páginas ilustradas.

1 Palanca para rayar y uebrar
2 Macho para uebrar
3 Rueda de corte
4 Šarril guía
5 Reglas/tope
6 Base de apoyo
7 Asa de transporte
8 Placa base
9 Seguro para transporte
10 Palanca de fijación
11 Ensanchamiento de apoyo (PTŠ 640)
12 Tope para corte en serie (PTŠ 640)

Los accesorios descritos e ilustrados no corresponden al material que se adjunta de serie. La gama completa de accesorios opcionales se detalla en nuestro programa de accesorios.

Datos técnicos

Cortador de azulejos		PTC 470	PTC 640
Nº de artículo 3 603 M04 ...		... 3..	... 4..
Altura de corte má .	mm	12	12
má . longitud de corte en los cortes longitudinales	mm	470	640
Ángulos de inglete horizontal	°	0 45	0 45
Peso según EPTA-Procedure 01/2003	kg	7 4	9 1

Consejos prácticos

Problema	Causa	Solución	ver ilustración
El azulejo se uiebra poco limpio	La presión de apriete al rayar el azulejo es demasiado alta (p. ej. en azulejos blandos" como azulejos de pared o azulejos vidriados)	Al rayar ejercer menos presión sobre la palanca para rayar y uebrar **1**	
	Restos de rotura se encuentran debajo de la superficie de apoyo amortiguada **6**	Retirar los restos de rotura	
El azulejo ya se uiebra al rayar	La presión de apriete al rayar el azulejo es demasiado alta (p. ej. en azulejos blandos" como azulejos de pared o azulejos vidriados)	Al rayar ejercer menos presión sobre la palanca para rayar y uebrar **1**	
El azulejo no se rompe a lo largo de la línea de corte	La presión de apriete al rayar el azulejo es demasiado pe ueña (p. ej. en azulejos duros" como gres fino azulejos de piso o azulejos resistentes a las heladas)	Al rayar ejercer más presión sobre la palanca para rayar y uebrar **1**	
	No blo uear el riel guía **4**	Para el blo ueo apretar hacia abajo la palanca de fijación **10**	**8**
	Rueda de corte **3** sin filo	Šambiar la rueda de corte **3**	**E**
El azulejo se uiebra incorrectamente en el corte paralelo	El macho para uebrar **2** no se ha colocado al final del azulejo	Šolocar el macho para uebrar **2** bien al final del azulejo	**11a**
El azulejo se uiebra incorrectamente en el corte diagonal	El macho para uebrar **2** se ha colocado al final del azulejo	Šolocar el macho para uebrar **2** un poco delante de las reglas/tope **5**	**11b**
El azulejo no está asentado en forma estable sobre la superficie de apoyo **6**	El azulejo es más ancho ue la superficie de apoyo **6**	PTŠ 640 Desplegar el ensanchamiento del apoyo **11**	**C**
La rueda de corte **3** se atasca/avanza a tirones al rayar	La presión de apriete al rayar el azulejo es demasiado alta	Al rayar ejercer menos presión sobre la palanca para rayar y uebrar **1**	

OBJ_BUCH-2139-001.book Page 21 Tuesday, May 20, 2014 12:50 PM

Mantenimiento y servicio

Para cual uier consulta o pedido de piezas de repuesto es imprescindible indicar el nº de artículo de 10 dígitos ue figura en la placa de características del cortador de azulejos.

Servicio técnico y atención al cliente

El servicio técnico le asesorará en las consultas ue pueda d. tener sobre la reparación y mantenimiento de su producto así como sobre piezas de recambio. Los dibujos de despiece e informaciones sobre las piezas de recambio los podrá obtener también en internet bajo
www.bosch-pt.com
Nuestro e uipo de asesores técnicos le orientará gustosamente en cuanto a la ad uisición aplicación y ajuste de los productos y accesorios.

España

Robert Bosch Espana S.L. .
Departamento de ventas Herramientas Eléctricas
Š/Hermanos García Noblejas 19
28037 Madrid
Para efectuar su pedido online de recambios o pedir la recogida para la reparación de su má uina entre en la página www.herramientasbosch.net.
Tel. Asesoramiento al cliente 902 531 553
Fa 902 531554

Venezuela

Robert Bosch S.A.
Final Šalle argas. Edf. Šentro Berimer P.B.
Boleita Norte
Šaracas 107
Tel. (0212) 2074511

México

Robert Bosch S. de R.L. de Š. .
Šircuito G. Gonzáles Šamarena 333
Šentro de Šiudad Santa Fe - 01210 - Me ico DF
Tel. Interior (01) 800 6271286
Tel. D.F. 52843062
E-Mail arturo.fernandez’ m .bosch.com

Argentina

Robert Bosch Argentina S.A.
Av. Šórdoba 5160
Š1414BA Šiudad Autónoma de Buenos Aires
Atención al Šliente
Tel. (0810) 5552020
E-Mail herramientas.bosch’ ar.bosch.com

Perú

Robert Bosch S.A.Š.
Av. Primavera 781 rb. Šhacarilla San Borja (Edificio Aldo)
Buzón Postal Lima 41 - Lima
Tel. (01) 2190332

Chile

Robert Bosch S.A.
Šalle El Šaci ue
0258 Providencia Santiago
Tel. (02) 2405 5500

Eliminación

Los cortadores de azulejos accesorios y embalajes deberán ser sometidos a un proceso de recuperación ue respete el medio ambiente.

Reservado el derecho de modificación.

Português

Indicações de segurança

Indicações gerais de segurança

Devem ser lidas todas as indicações de segurança e todas as instruções fornecidas com o cortador de ladrilhos. O desrespeito das indicações de segurança e das instruções pode causar lesões graves.

Guarde bem estas instruções.

Indicações de segurança para o cortador de ladrilhos

- ▶ **Só utilizar o cortador de ladrilhos para cortar materiais indicados no capítulo de utilização conforme as disposições.** Não é possível cortar mármore ou granito assim como ladrilhos com uma estrutura da superfície grosseira.
- ▶ **Os seus dedos não devem entrar em contacto com as peças móveis do cortador de ladrilhos.** Os dedos podem ser esmagados e podem sofrer lesões graves.
- ▶ **Utilizar luvas de protecção ao cortar ladrilhos.** Em ladrilhos uebrados se formam cantos afiados nas uais poderá se ferir.
- ▶ **Ao transportar o cortador de ladrilhos, utilize apenas os punhos, aperte bem todos os componentes soltos (batentes, réguas), pressione a alavanca de bloqueio para fixar a calha de guia para baixo e fixe a protecção de transporte (ver figura 15 e 16).** Em caso de ueda e iste perigo de ferimentos.

Descrição do produto e da potência

Utilização conforme as disposições

O cortador de ladrilhos destina-se a cortar azulejos de cerâmica.

Componentes ilustrados

A numeração dos componentes ilustrados refere-se à apresentação nas páginas de es uemas.

1 Alavanca de ranhurar e uebrar
2 Punção de uebra
3 Roda de corte
4 Šarril de guia
5 Réguas/batente
6 Superfície de apoio
7 Punho de transporte

OBJ_BUCH-2139-001.book Page 22 Tuesday, May 20, 2014 12:50 PM

8 Placa de base
9 Protecção para o transporte
10 Alavanca de blo ueio
11 Prolongamento da base (PTŠ 640)
12 Batente para corte em série (PTŠ 640)

Acessórios apresentados ou descritos não pertencem ao volume de fornecimento padrão. Todos os acessórios encontram-se no nosso programa de acessórios.

Dados técnicos

Cortador de ladrilhos		PTC 470	PTC 640
Nº do produto 3 603 M04 ...		... 3..	... 4..
má . altura de corte	mm	12	12
comprimento má . de corte em cortes longitudinais	mm	470	640
Ângulo de meia-es uadria horizontal	°	0 45	0 45
Peso conforme EPTA-Procedure 01/2003	kg	7 4	9 1

Dicas de aplicação

Problema	Causa	Solução	veja gráfico
Ladrilho não parte em condições perfeitas	A força de pressão ao ranhurar o ladrilho é muito elevada (por e emplo em ladrilhos macios" tais como azulejos ou ladrilhos vidrados)	E ercer menos pressão ao ranhurar sobre a alavanca de ranhurar ou uebrar **1**	
	Os restos da uebra permanecem por bai o da superfície de apoio com amortecimento **6**	Retirar os restos de uebra	
O ladrilho parte-se logo ao ranhurar	A força de pressão ao ranhurar o ladrilho é muito elevada (por e emplo em ladrilhos macios" tais como azulejos ou ladrilhos vidrados)	E ercer menos pressão ao ranhurar sobre a alavanca de ranhurar ou uebrar **1**	
O ladrilho não se parte ao longo da linha de corte	A força de pressão ao ranhurar o ladrilho é muito reduzida (por e emplo em ladrilhos duros" tais como grés cerâmico vidrado mosaicos ou ladrilhos resistentes a geada)	E ercer mais pressão ao ranhurar sobre a alavanca de ranhurar ou uebrar **1**	
	Šalha de guia **4** não fi ada	Pressionar a alavanca de blo ueio **10** para bai o	**8**
	Roda de corte **3** romba	Substituir a roda de corte **3**	**E**
O ladrilho parte de forma errada durante o corte paralelo	O punção de uebra **2** não está colocado no fim do ladrilho	Šolocar o punção de uebra **2** mesmo no fim do ladrilho	**11a**
O ladrilho parte de forma errada durante o corte diagonal	O punção de uebra **2** está colocado no fim do ladrilho	Šolocar o punção de uebra **2** um pouco antes das réguas/batente **5**	**11b**
O ladrilho não se encontra estável na superfície de apoio **6**	O ladrilho é mais largo do ue a superfície de apoio **6**	PTŠ 640 Abrir os prolongamentos da base **11**	**C**
A roda de corte **3** empena/aos solavancos ao ranhurar	A força de pressão ao ranhurar o ladrilho é muito elevada	E ercer menos pressão ao ranhurar sobre a alavanca de ranhurar ou uebrar **1**	

Manutenção e serviço

Para todas as uestões e encomendas de peças sobressalentas é imprescindível indicar o número de produto de 10 dígitos como consta na placa de características do cortador de ladrilhos.

Serviço pós-venda e consultoria de aplicação

O serviço pós-venda responde às suas perguntas a respeito de serviços de reparação e de manutenção do seu produto assim como das peças sobressalentes. Desenhos e plodidos e informações sobre peças sobressalentes encontram-se em **www.bosch-pt.com**

A nossa e uipa de consultoria de aplicação Bosch esclarecem com prazer todas as suas dúvidas a respeito da compra aplicação e ajuste dos produtos e acessórios.

OBJ_BUCH-2139-001.book Page 23 Tuesday, May 20, 2014 12:50 PM

Portugal

Robert Bosch LDA
Avenida Infante D. Henri ue
Lotes 2E 3E
1800 Lisboa
Para efectuar o seu pedido online de peças entre na página www.ferramentasbosch.com.
Tel. 21 8500000
Fa 21 8511096

Brasil

Robert Bosch Ltda.
Šai a postal 1195
13065-900 Šampinas
Tel. (0800) 7045446
www.bosch.com.br/contacto

Eliminação

O cortador de ladrilhos os acessórios e as embalagens devem ser enviados a uma reciclagem ecológica de matéria prima.

Sob reserva de alterações.

Italiano

Norme di sicurezza

Indicazioni generali di sicurezza

Leggere tutte le istruzioni di sicurezza e le indicazioni allegate al tagliapiastrelle. In caso di mancato rispetto delle indicazioni e delle istruzioni di sicurezza possono verificarsi gravi infortuni.

Custodire accuratamente le presenti istruzioni.

Istruzioni di sicurezza per tagliapiastrelle

- ▶ **Utilizzare il tagliapiastrelle esclusivamente per il taglio di materiali indicati nell uso conforme alle norme.** Marmo o granito nonché piastrelle con struttura grossolana della superficie e piastrelle in pietra naturale non possono essere tagliate.
- ▶ **Non avvicinare le dita tra le parti mobili del tagliapiastrelle.** Le dita possono venire schiacciate e riportare ferite gravi.
- ▶ **Mettere guanti di protezione durante il taglio di piastrelle.** Sulle piastrelle rotte si formano spigoli taglienti che potrebbero causare delle lesioni.
- ▶ **Per il trasporto del tagliapiastrelle utilizzare esclusivamente le impugnature, bloccare saldamente tutti i componenti mobili (guide, squadre), premere verso il basso la leva di bloccaggio per fissare il binario di guida e attivare il dispositivo di sicurezza per il trasporto (vedi immagine 15 e 16).** In caso di caduta dell utensile sussiste pericolo di lesioni.

Descrizione del prodotto e caratteristiche

Uso conforme alle norme

Il tagliapiastrelle è adatto per tagliare piastrelle in ceramica.

Componenti illustrati

La numerazione dei componenti rappresentati si riferisce alle illustrazioni sulle pagine con la rappresentazione grafica.

1 Leva di incisione e di spacco
2 Punzone di spacco
3 Rotella di taglio
4 Binario di guida
5 S uadra/guida
6 Superficie di appoggio
7 Impugnatura
8 Pattino
9 Dispositivo di sicurezza per il trasporto
10 Leva di bloccaggio
11 Prolunga di appoggio (PTŠ 640)
12 Guida per taglio in serie (PTŠ 640)

L accessorio illustrato oppure descritto non è compreso nel volume di fornitura standard. L accessorio completo è contenuto nel nostro programma accessori.

Dati tecnici

Tagliapiastrelle		PTC 470	PTC 640
Šodice prodotto 3 603 M04 ...		... 3..	... 4..
ma . altezza di taglio	mm	12	12
Lunghezza di taglio ma . per tagli longitudinali	mm	470	640
Angolo obli uo orizzontale	°	0 45	0 45
Peso in funzione della EPTA-Procedure 01/2003	kg	7 4	9 1

OBJ_BUCH-2139-001.book Page 24 Tuesday, May 20, 2014 12:50 PM

Consigli per l impiego

Problema	Causa	Rimedi	vedi grafico
La piastrella non si rompe in modo netto	Pressione eccessiva durante l incisione della piastrella (ad es. in caso di piastrelle «meno dure» come uelle da parete o uelle smaltate)	Durante l incisione esercitare una pressione inferiore sulla leva di incisione e di spacco **1**	
	Presenza di residui di rottura sotto la superficie di appoggio **6** molleggiata	Rimuovere i residui di rottura	
La piastrella si spacca già in fase di incisione	Pressione eccessiva durante l incisione della piastrella (ad es. in caso di piastrelle «meno dure» come uelle da parete o uelle smaltate)	Durante l incisione esercitare una pressione inferiore sulla leva di incisione e di spacco **1**	
La piastrella non si rompe lungo la linea di taglio	Pressione insufficiente durante l incisione della piastrella (ad es. in caso di piastrelle «dure» come uelle in grès porcellanato uelle da pavimento o uelle resistenti al gelo)	Durante l incisione esercitare una pressione maggiore sulla leva di incisione e di spacco **1**	
	Binario di guida **4** non bloccato	Premere verso il basso la leva di bloccaggio **10** per fissarlo	**8**
	Rotella di taglio **3** non affilata	Sostituire la rotella di taglio **3**	**E**
La piastrella non si spacca correttamente durante il taglio parallelo	Punzone di spacco **2** non posizionato all estremità della piastrella	Punzone di spacco **2** posizionato completamente all estremità della piastrella	**11a**
La piastrella non si spacca correttamente durante il taglio diagonale	Punzone di spacco **2** posizionato all estremità della piastrella	Posizionare il punzone di spacco **2** poco prima della s uadra/della guida **5**	**11b**
La piastrella non appoggia stabilmente sulla superficie di appoggio **6**	La piastrella è più larga della superficie di appoggio **6**	PTŠ 640 Aprire le prolunghe di appoggio **11**	**C**
La rotella di taglio **3** si inceppa/si blocca durante l incisione	Pressione eccessiva durante l incisione della piastrella	Durante l incisione esercitare una pressione inferiore sulla leva di incisione e di spacco **1**	

Manutenzione ed assistenza

Per ogni tipo di richiesta o di ordinazione di pezzi di ricambio è indispensabile comunicare sempre il codice prodotto a dieci cifre riportato sulla targhetta di fabbricazione del tagliapiastrelle.

Assistenza clienti e consulenza impieghi

Il servizio di assistenza risponde alle ostre domande relative alla riparazione ed alla manutenzione del ostro prodotto nonché concernenti le parti di ricambio. Disegni in vista esplosa ed informazioni relative alle parti di ricambio sono consultabili anche sul sito
www.bosch-pt.com
Il team Bosch che si occupa della consulenza impieghi vi aiuterà in caso di domande relative ai nostri prodotti ed ai loro accessori.

Italia

Officina Elettroutensili
Robert Bosch S.p.A.
Šorso Europa ang. ia Trieste 20
20020 LAINATE (MI)
Tel. (02) 3696 2663
Fa (02) 3696 2662
Fa (02) 3696 8677
E-Mail officina.elettroutensili’ it.bosch.com

Svizzera

Sul sito www.bosch-pt.com/ch/it è possible ordinare direttamente on-line i ricambi.
Tel. (044) 8471513
Fa (044) 8471553
E-Mail Aftersales.Service’ de.bosch.com

Smaltimento

Avviare ad un riciclaggio rispettoso dell ambiente tagliapiastrelle accessori ed imballaggi dismessi.

Con ogni riserva di modifiche tecniche.

Nederlands

Veiligheidsvoorschriften

Algemene veiligheidsvoorschriften

Lees alle veiligheidswaarschuwingen en alle voorschriften die bij de tegelsnijder bijgevoegd zijn. erzuim bij de naleving van de veiligheidsvoorschriften en aanwijzingen kunnen ernstige letsels veroorzaken.

Bewaar deze voorschriften goed.

OBJ_BUCH-2139-001.book Page 25 Tuesday, May 20, 2014 12:50 PM

Veiligheidsvoorschriften voor tegelsnijders

- ▶ **Gebruik de tegelsnijder alleen voor het snijden van materialen die zijn aangegeven bij het gebruik volgens de bestemming.** Marmer graniet tegels met een grove oppervlaktestructuur en natuursteentegels kunnen niet gesneden worden.
- ▶ **Kom niet met uw vingers tussen de bewegende delen van de tegelsnijder.** w vingers kunnen vastgeklemd en ernstig gewond raken.
- ▶ **Draag werkhandschoenen bij het snijden van tegels.** Aan gebroken tegels ontstaan scherpe randen waaraan u zich kunt verwonden.
- ▶ **Gebruik bij het transporteren van de tegelsnijder alleen de handgrepen, trek alle losse componenten (aanslagen, linialen) stevig vast, druk de vastzethendel voor het vergrendelen van de geleidingsrail naar onderen en bevestig de transportbeveiliging (zie afbeelding 15 en 16).** Bij het naar beneden vallen bestaat verwondingsgevaar.

Product- en vermogensbeschrijving

Gebruik volgens bestemming

De tegelsnijder is voor het snijden van keramische tegels bestemd.

Afgebeelde componenten

De componenten zijn genummerd zoals op de afbeeldingen op de pagina s.

1 ras- en breekhendel
2 Breekstempel
3 Snijwiel
4 Geleidingsrail
5 Linialen/aanslag
6 Steunvlak
7 Draaggreep
8 oetplaat
9 Transportvergrendeling
10 astzethendel
11 Steunverbreding (PTŠ 640)
12 Aanslag voor seriesnede (PTŠ 640)

Niet elk afgebeeld en beschreven toebehoren wordt standaard meegeleverd. Het volledige toebehoren vindt u in ons toebehorenprogramma.

Technische gegevens

Tegelsnijder		PTC 470	PTC 640
Productnummer 3 603 M04 ...		... 3..	... 4..
Ma . zaaghoogte	mm	12	12
Ma . snijlengte bij langssnedes	mm	470	640
erstekhoek Horizontaal	°	0 45	0 45
Gewicht volgens EPTA-Procedure 01/2003	kg	7 4	9 1

Gebruikstips

Probleem	Oorzaak	Oplossing	Zie afbeelding
Tegel breekt onzuiver	Aandrukkracht bij het krassen van de tegels te hoog (bijv. bij zachte" tegels zoals muurtegels of geglazuurde tegels)	Bij het krassen minder druk op de kras- en breekhendel **1** uitoefenen	
	Breukresten liggen onder het geveerde steunvlak **6**	Breukresten verwijderen	
Tegel breekt al bij het krassen	Aandrukkracht bij het krassen van de tegels te hoog (bijv. bij zachte" tegels zoals muurtegels of geglazuurde tegels)	Bij het krassen minder druk op de kras- en breekhendel **1** uitoefenen	
Tegel breekt niet langs de snijlijn.	Aandrukkracht bij het krassen van de tegels te gering (bijv. bij harde" tegels zoals gresmateriaal vloertegels of vorstveilige tegels)	Bij het krassen meer druk op de kras- en breekhendel **1** uitoefenen	
	Geleidingsrail **4** niet vergrendeld	astzethendel **10** voor het vergrendelen naar onderen drukken	**8**
	Snijwiel **3** stomp	Snijwiel **3** vervangen	**E**
Tegel breekt verkeerd bij parallelle snede	Breekstempel **2** niet aan het einde van de tegel geplaatst	Breekstempel **2** helemaal aan het einde van de tegel plaatsen	**11a**
Tegel breekt verkeerd bij diagonale snede	Breekstempel **2** aan het einde van de tegel geplaatst	Breekstempel **2** een stuk voor de linialen/aanslag **5** plaatsen	**11b**
Tegel ligt niet stabiel op het steunvlak **6**	Tegel is breder dan het steunvlak **6**	PTŠ 640 Steunverbredingen **11** uitklappen	**C**
Snijwiel **3** hapert/schudt bij het krassen	Aandrukkracht bij het krassen van de tegel te hoog	Bij het krassen minder druk op de kras- en breekhendel **1** uitoefenen	

OBJ_BUCH-2139-001.book Page 26 Tuesday, May 20, 2014 12:50 PM

Onderhoud en service

ermeld bij vragen en bestellingen van vervangingsonderdelen altijd het uit tien cijfers bestaande zaaknummer volgens het typeplaatje van de tegelsnijder.

Klantenservice en gebruiksadviezen

Onze klantenservice beantwoordt uw vragen over reparatie en onderhoud van uw product en over vervangingsonderdelen. E plosietekeningen en informatie over vervangingsonderdelen vindt u ook op
www.bosch-pt.com
Het Bosch-team voor gebruiksadviezen helpt u graag bij vragen over onze producten en toebehoren.

Nederland
Tel. (076) 579 54 54
Fa (076) 579 54 94
E-mail gereedschappen’ nl.bosch.com

België
Tel. (02) 588 0589
Fa (02) 588 0595
E-mail outillage.gereedschap’ be.bosch.com

Afvalverwijdering

Tegelsnijder toebehoren en verpakkingen moeten op een voor het milieu verantwoorde wijze worden gerecycled.

Wijzigingen voorbehouden.

Dansk

Sikkerhedsinstrukser

Almindelige sikkerhedsinstrukser

Læs alle sikkerhedsanvisninger og vejledninger, der følger med fliseskæreren. Manglende overholdelse af sikkerhedsanvisningerne og vejledningerne kan resultere i alvorlige personskader.

Disse instrukser bør opbevares til senere brug.

Sikkerhedsinstrukser til fliseskærer

- ▶ **Brug kun fliseskæreren til skæring i materialer, der er angivet under Beregnet anvendelsesområde.** Det er ikke muligt at skære i marmor eller granit samt fliser med grov overfladestruktur og fliser af natursten.
- ▶ **Sørg for ikke at få fingrene ind mellem de bevægelige dele på fliseskæreren.** Fingrene kan komme i klemme og kvæstes alvorligt.
- ▶ **Brug beskyttelseshandsker, når der skæres i fliser.** På brækkede fliser opstår der skarpe kanter som kan føre til kvæstelser.
- ▶ **Transportér altid kun fliseskæreren i håndtagene, spænd alle løse komponenter (anslag, linealer), tryk justeringsgrebet nedad for at låse føringsskinnen, og fastgør transportsikringen (se billedet 15 og 16).** Der er risiko for skader hvis du falder ned.

Beskrivelse af produkt og ydelse

Beregnet anvendelse

Fliseskæreren er beregnet til skæring af keramiske fliser.

Illustrerede komponenter

Nummereringen af de illustrerede komponenter refererer til illustrationerne på illustrationssiderne.

1 Ridse- og brydningsgreb
2 Brydningsstempel
3 Skærehjul
4 Styreskinne
5 Lineal/anslag
6 ontaktflade
7 Bæregreb
8 Grundplade
9 Transportsikring
10 –usteringsgreb
11 nderlagsudvidelse (PTŠ 640)
12 Anslag til serielt snit (PTŠ 640)

Tilbehør, som er illustreret og beskrevet i brugsanvisningen, er ikke indeholdt i leveringen. Det fuldstændige tilbehør findes i vores tilbehørsprogram.

Tekniske data

Fliseskærer		PTC 470	PTC 640
Typenummer 3 603 M04 ...		... 3..	... 4..
Ma . snithøjde	mm	12	12
maks. skæredybde ved længdesnit	mm	470	640
Geringsvinkel andret	°	0 45	0 45
ægt svarer til EPTA-Procedure 01/2003	kg	7 4	9 1

OBJ_BUCH-2139-001.book Page 27 Tuesday, May 20, 2014 12:50 PM

Brugertips

Problem	Årsag	Afhjælpning	se grafik
Flisen brydes urent	Pressetrykket ved ridsning af flisen er for højt (f.eks. ved bløde fliser som vægfliser eller glaserede fliser)	Brug lavere tryk på ridse- og brydningsgreb ved ridsning **1**	
	Der er rester under den affjedrende underlagsflade **6**	Fjern resterne	
Flisen brydes allerede under ridsningen	Pressetrykket ved ridsning af flisen er for højt (f.eks. ved bløde fliser som vægfliser eller glaserede fliser)	Brug lavere tryk på ridse- og brydningsgreb ved ridsning **1**	
Flise brækker ikke langs med snitlinjen	Pressetrykket ved ridsningen er for lavt (f.eks. ved hårde fliser som fint stentøj gulvfliser eller frostsikre fliser)	Brug højere tryk på ridse- og brydningsgreb ved ridsning **1**	
	Føringsskinnen **4** er ikke låst	Pres justeringsgrebet **10** til låsning nedad	**8**
	Skærehjulet **3** er stumpt	dskift skærehjulet **3**	**E**
Flisen brydes forkert ved parallelt snit	Brydningsstemplet **2** er ikke sat på for enden af flisen	Sæt brydningsstemplet **2** helt på for enden af flisen	**11a**
Flisen brydes forkert ved diagonalt snit	Brydningsstemplet **2** er sat på for enden af flisen	Sæt brydningsstemplet **2** på et stykke før linealen/anslaget **5**	**11b**
Flisen ligger ikke helt stabilt på underlagsfladen **6**	Flisen er bredere end anlægsfladen **6**	PTŠ 640 lap anlægsudvidelsen **11** ud	**C**
Skærehjulet **3** hakker/rumler ved ridsning	Pressetrykket ved ridsning af flisen er for højt	Brug lavere tryk på ridse- og brydningsgreb ved ridsning **1**	

Vedligeholdelse og service

Det 10-cifrede typenummer på fliseskærerens typeskilt skal altid angives ved forespørgsler og bestilling af reservedele.

Kundeservice og brugerrådgivning

undeservice besvarer dine spørgsmål vedr. reparation og vedligeholdelse af dit produkt samt reservedele. Eksplosionstegninger og informationer om reservedele findes også under
www.bosch-pt.com
Bosch brugerrådgivningsteamet vil gerne hjælpe dig med at besvare spørgsmål vedr. vores produkter og deres tilbehør.

Dansk

Bosch Service Šenter
Telegrafvej 3
2750 Ballerup
På www.bosch-pt.dk kan der online bestilles reservedele eller oprettes en reparations ordre.
Tlf. Service Šenter 44898855
Fa 44898755
E-Mail vaerktoej' dk.bosch.com

Bortskaffelse

Fliseskærer tilbehør og emballage skal genbruges på en miljøvenlig måde.

Ret til ændringer forbeholdes.

Svenska

Säkerhetsanvisningar

Allmänna säkerhetsanvisningar

Läs alla säkerhetsanvisningar och instruktioner som medföljer kakelskäraren. Om säkerhetsanvisningar och instruktioner inte följs kan det orsaka svåra skador.

Ta väl vara på säkerhetsanvisningarna.

Säkerhetsanvisningar för kakelskärare

- **Använd kakelskäraren endast för att såga sådant material som anges under ändamålsenlig användning.** Marmor och granit samt kakel med grov ytstruktur kan inte skäras och inte heller naturstenskakel.
- **Se till att fingrarna inte råkar hamna mellan kakelskärarens rörliga delar.** Fingrarna kan klämmas in och i hög grad skadas.
- **Använd skyddshandskar när du skär till kakel.** På brutna kakel finns skarpa grader som kan medföra kroppsskada.
- **Använd endast handtagen vid transport av kakelskäraren, dra åt alla lösa komponenter (anslag, linjaler), tryck ner spaken för att låsa gejdern och fixera transportsäkringen (se bild 15 och 16).** Risk för skador föreligger om den faller ner.

OBJ_BUCH-2139-001.book Page 28 Tuesday, May 20, 2014 12:50 PM

Produkt- och kapacitetsbeskrivning

Ändamålsenlig användning

akelskäraren är avsedd för att skära i kakelplattor.

Illustrerade komponenter

Numreringen av komponenterna hänvisar till illustrationen på grafiksidan.

1 Rits- och krosspak
2 rosstämpel
3 Skärhjul
4 Styrskena
5 Linjaler/anslag
6 Stödyta
7 Bärhandtag
8 Fotplatta
9 Transportsäkring
10 Parkeringsspak
11 Förberedelse för upplägg (PTŠ 640)
12 Anslag för seriekapning (PTŠ 640)

I bruksanvisningen avbildat och beskrivet tillbehör ingår inte i standardleveransen. I vårt tillbehörsprogram beskrivs allt tillbehör som finns.

Tekniska data

Kakelskärare		PTC 470	PTC 640
Produktnummer 3 603 M04 ...		... 3..	... 4..
ma . snitthöjd	mm	12	12
Ma . skärlängd vid längsskärningar	mm	470	640
Geringsvinkel horisontalt	°	0 45	0 45
ikt enligt EPTA-Procedure 01/2003	kg	7 4	9 1

Tips för användning

Problem	Orsak	Åtgärd	se grafik
akelplattan får ojämn kant	För högt tryck vid ritsning av kakelplattan (t.e . vid ”mjuka” kakelplattor som väggkakel eller glaserade kakelplattor)	töva mindre tryck på rits- och krosspaken **1** vid ritsning	
	rossrester under den fjädrade uppläggningsytan **6**	Ta bort krossrester	
akelplattan bryts av redan vid ritsning	För högt tryck vid ritsning av kakelplattan (t.e . vid ”mjuka” kakelplattor som väggkakel eller glaserade kakelplattor)	töva mindre tryck på rits- och kosspaken **1** vid ritsning	
aklet bryts inte längs snittlinjen	Trycket vid ritsning av kaklet för låg (t.e . vid ”hårda” kakelplattor som sten klinkers eller frostsäkert kakel)	töva mer tryck på rits- och krosspaken **1** vid ritsning	
	Gejdern **4** är inte låst	Tryck parkeringsspaken **10** neråt för att låsa	**8**
	Skärhjulet **3** är slött	Byt ut skärhjulet **3**	**E**
akelplattan bryts felaktigt vid parallell skärning	rosstämpeln **2** har inte satts på i änden av kakelplattan	Sätt på krosstämpeln **2** helt i änden av kakelplattan	**11a**
akelplattan bryts felaktigt vid diagonal skärning	rosstämpeln **2** har satts på i änden av kakelplattan	Sätt på krosstämpeln **2** ett stycke framför linjalen/anslaget **5**	**11b**
akelplattan ligger inte stabilt på anliggningsytan **6**	akelplattan är bredare än anliggningsytan **6**	PTŠ 640 Fäll ut anliggningsutvidgningarna **11**	**C**
Skärhjulet **3** fastnar/skakar vid ritsningen	Trycket vid ritsning av kaklet för högt	töva mindre tryck på rits- och krosspaken **1** vid ritsning	

OBJ_BUCH-2139-001.book Page 29 Tuesday, May 20, 2014 12:50 PM

Underhåll och service

ar vänlig ange vid förfrågningar och reservdelsbeställningar produktnumret som består av 10 siffror och som finns på kakelskärarens typskylt.

Kundtjänst och användarrådgivning

undservicen ger svar på frågor beträffande reparation och underhåll av produkter och reservdelar. Sprängskisser och information om reservdelar hittar du på
www.bosch-pt.com
Bosch användarrådgivningsteamet hjälper gärna vid frågor som gäller våra produkter och tillbehör.

Svenska

Bosch Service Šenter
Telegrafvej 3
2750 Ballerup
Danmark
Tel. (08) 7501820 (inom Sverige)
Fa (011) 187691

Avfallshantering

akelskärare tillbehör och förpackning ska omhändertas på miljövänligt sätt för återvinning.

Ändringar förbehålles.

Norsk

Sikkerhetsinformasjon

Generelle sikkerhetsinformasjoner

Les alle sikkerhetsanvisningene og de øvrige anvisningene som følger med fliskutteren. Hvis ikke sikkerhetsanvisningene og de øvrige anvisningene overholdes kan det oppstå alvorlige personskader.

Ta godt vare på disse informasjonene.

Sikkerhetsinformasjon for fliseskjæreren

- ▶ **Bruk fliseskjæreren kun til skjæring av den type materialer som er angitt til formålsmessig bruk.** Marmor eller granitt og fliser med grov overflatestruktur og natursteinfliser kan ikke skjæres.
- ▶ **Pass på at fingrene dine ikke kommer inn mellom de bevegelige delene på fliskutteren.** Fingrene kan klemmes og skades alvorlig.
- ▶ **Bruk beskyttelseshansker når du skjærer fliser.** På brutte fliser oppstår skarpe kanter som du kan skade deg på.
- ▶ **Ved transport av fliskutteren må du kun bruke håndtakene, og du må stramme alle løse deler (stoppere, linjaler), trykke låsespaken ned for å låse føringsskinnen og feste transportsikringen (se bilde 15 og 16).** Fliskutteren kan forårsake personskader hvis den faller ned.

Produkt- og ytelsesbeskrivelse

Formålsmessig bruk

Fliskutteren er beregnet for kutting av keramiske fliser.

Illustrerte komponenter

Nummereringen av de illustrerte komponentene gjelder for bildene på illustrasjonssidene.

1 Risse- og kuttespak
2 uttestempel
3 uttehjul
4 Føringsskinne
5 Linjaler/stopperer
6 Lagerflate
7 Bærehåndtak
8 Grunnplate
9 Transportsikring
10 Låsespak
11 nderlagsutvidelse (PTŠ 640)
12 Stopper for seriekutting (PTŠ 640)

Illustrert eller beskrevet tilbehør inngår ikke i standard-leveransen. Det komplette tilbehøret finner du i vårt tilbehørsprogram.

Tekniske data

Fliseskjærer		PTC 470	PTC 640
Produktnummer 3 603 M04 ...		... 3..	... 4..
Ma . skjærehøyde	mm	12	12
Maks. kuttlengde for langsgående kutt	mm	470	640
Gjæringsvinkel horisontal	°	0 45	0 45
ekt tilsvarende EPTA-Procedure 01/2003	kg	7 4	9 1

OBJ_BUCH-2139-001.book Page 30 Tuesday, May 20, 2014 12:50 PM

Tips om bruken

Problem	Årsak	Utbedring	Se tegningen
Flisen kuttes ujevnt	For høyt presstrykk ved rissing av flisen (f.eks. «myke» fliser som veggfliser eller glasserte fliser)	Bruk mindre kraft på risse- og kuttespaken **1** under rissingen	
	Det er materialrester under den fjærede kontaktflaten **6**	Fjern materialrestene	
Flisen brekker allerede ved rissingen	For høyt presstrykk ved rissing av flisen (f.eks. «myke» fliser som veggfliser eller glasserte fliser)	Bruk mindre kraft på risse- og kuttespaken **1** under rissingen	
Flisen brekker ikke langs skjærelinjen	For lite presstrykk under rissing av flisen (f.eks. «harde» fliser som porselensfliser gulvfliser eller frostsikre fliser)	Bruk mer kraft på risse- og kuttespaken **1** under rissingen	
	Føringsskinnen **4** er ikke låst	Trykk ned låsespaken **10** for å låse	**8**
	uttehjulet **3** er sløvt	Skift ut kuttehjulet **3**	**E**
Flisen brekker ikke riktig ved parallell kutting	uttestempelet **2** ikke satt på på enden av flisen	Sett kuttestempelet **2** helt på enden av flisen	**11a**
Flisen brekker ikke riktig ved diagonal kutting	uttestempelet **2** satt på på enden av flisen	Sett på kuttestempelet **2** litt foran linjalene/stopperen **5**	**11b**
Lisen ligger ikke stabilt på kontaktflaten **6**	Flisen er bredere enn kontaktflaten **6**	PTŠ 640 Fell ut underlagsutvidelsene **11**	**C**
uttehjulet **3** setter seg fast / rykker under rissing	For stort presstrykk under rissing av flisen	Bruk mindre kraft på risse- og kuttespaken **1** under rissingen	

Service og vedlikehold

ed alle forespørsler og reservedelsbestillinger må du oppgi det 10-sifrede produktnummeret som er angitt på fliseskjærerens typeskilt.

Kundeservice og rådgivning ved bruk

undeservicen svarer på dine spørsmål om reparasjon og vedlikehold av produktet samt om reservedeleler. Sprengskisser og informasjon om reservedeler finner du også på **www.bosch-pt.com**
Bosch rådgivningsteamet hjelper deg gjerne ved spørsmål angående våre produkter og deres tilbehør.

Norsk

Robert Bosch AS
Postboks 350
1402 Ski
Tel. 64 87 89 50
Faks 64 87 89 55

Deponering

Fliseskjæreren tilbehøret og emballasjen må leveres inn til miljøvennlig gjenvinning.

Rett til endringer forbeholdes.

Suomi

Turvallisuusohjeita

Yleisiä turvallisuusohjeita

Lue kaikki laattaleikkurin mukana toimitetut turvallisuus- ja käyttöohjeet. Turvallisuus- ja käyttöohjeiden noudattamisen laiminlyönti voi aiheuttaa vakavia tapaturmia.

Säilytä nämä ohjeet hyvin.

Laattaleikkurin turvallisuusohjeet

- **Käytä laattaleikkuria vain niiden materiaalien leikkaamiseen, joita mainitaan kappaleessa Määräysten mukainen käyttö .** Marmoria graniittia rouhepintaisia laattoja tai luonnonkivilaattoja ei voi leikata.
- **Älä työnnä sormiasi laattaleikkurin liikkuvien osien väliin.** Sormesi saattavat jäädä puristukseen ja loukkaantua vakavasti.
- **Käytä suojakäsineitä, kun leikkaat laattoja.** Lohjenneisiin laattoihin syntyy teräviä reunoja jotka voivat aiheuttaa loukkaantumisia.
- **Käytä laattaleikkurin kuljetukseen vain kahvoja, kiristä kaikki irralliset osat (ohjaimet, viivaimet) pitävästi kiinni, paina ohjainkiskon lukitseva lukkovipu alas ja lukitse varmistin (katso kuva 15 ja 16).** Loukkaantumisvaara jos laite pääsee putoamaan.

OBJ_BUCH-2139-001.book Page 31 Tuesday, May 20, 2014 12:50 PM

Tuotekuvaus

Määräyksenmukainen käyttö

Laattaleikkuri on tarkoitettu laattojen leikkaamiseen.

Kuvassa olevat osat

uvassa olevien osien numerointi viittaa grafiikkasivuissa oleviin kuviin.

1 Piirto- ja katkaisuvipu
2 atkaisupainin
3 Leikkuureuna
4 Ohjainkisko
5 iivain/ohjain
6 Tukipinta
7 antokahva
8 Pohjalevy
9 äynnistysvarmistin
10 Lukkovipu
11 Tukilevike (PTŠ 640)
12 Sarjaleikkuuohjain (PTŠ 640)

Kuvassa tai selostuksessa esiintyvä lisätarvike ei kuulu vakiotoimitukseen. Löydät täydellisen tarvikeluettelon tarvikeohjelmastamme.

Tekniset tiedot

Laattaleikkuri		PTC 470	PTC 640
Tuotenumero 3 603 M04 ...		... 3..	... 4..
suurin sahauskorkeus	mm	12	12
Pitkittäisleikkuun maks. leikkuupituus	mm	470	640
–iirikulma vaaka	°	0 45	0 45
Paino vastaa EPTA-Procedure 01/2003	kg	7 4	9 1

Käyttövihjeitä

Ongelma	Syy	Korjaus	katso grafiikkaa
Laatta katkeaa epäsiististi	Liian suuri laatan piirtovoima (esim. ”pehmeissä” laatoissa joita ovat esim. seinälaatat ja lasitetut laatat)	Paina laatan pintaa piirrettäessä piirto- ja katkaisuvipua **1** vähäisemmällä voimalla	
	atkaisujätteitä joustavan tukipinnan **6** alla	Poista katkaisujätteet	
Laatta murtuu jo piirron yhteydessä	Liian suuri laatan piirtovoima (esim. ”pehmeissä” laatoissa joita ovat esim. seinälaatat ja lasitetut laatat)	Paina laatan pintaa piirrettäessä piirto- ja katkaisuvipua **1** vähäisemmällä voimalla	
Laatta ei katkea leikkausviivaa pitkin	Liian vähäinen laatan piirtovoima (esim. ”kovissa” laatoissa joita ovat esim. kuivapuristetut laatat lattialaatat ja pakkaskestävät laatat)	Paina laatan pintaa piirrettäessä piirto- ja katkaisuvipua **1** suuremmalla voimalla	
	Ohjainkisko **4** ei ole lukittu	Lukitse painamalla lukkovipu **10** alas	**8**
	Leikkuupyörä **3** tylsä	aihda leikkuupyörä **3**	**E**
Laatta murtuu väärin yhdensuuntaisessa leikkuussa	atkaisupaininta **2** ei ole asetettu laatan loppupään päälle	Aseta katkaisupainin **2** laatan päälle aivan laatan loppupäähän	**11a**
Laatta murtuu väärin viistossa leikkuussa	atkaisupainin **2** asetettu laatan loppupään päälle	Aseta katkaisupainin **2** laatan päälle pienellä välillä viivaimen/ohjaimen **5** eteen	**11b**
Laatta ei ole tukevasti tukipinnalla **6**	Laatta on tukipintaa **6** leveämpi	PTŠ 640 äännä tukilevikkeet **11** auki	**C**
Leikkuupyörä **3** jumittuu/pysähtelee piirron yhteydessä	Liian suuri laatan piirtovoima	Paina laatan pintaa piirrettäessä piirto- ja katkaisuvipua **1** vähäisemmällä voimalla	

OBJ_BUCH-2139-001.book Page 32 Tuesday, May 20, 2014 12:50 PM

Hoito ja huolto

Ilmoita ehdottomasti kaikissa kyselyissä ja varaosatilauksissa 10-numeroinen tuotenumero joka löytyy laattaleikkurin mallikilvestä.

Asiakaspalvelu ja käyttöneuvonta

Asiakaspalvelu vastaa tuotteesi korjausta ja huoltoa sekä varaosia koskeviin kysymyksiin. Räjähdyspiirustuksia ja tietoja varaosista löydät myös osoitteesta
www.bosch-pt.com
Boschin asiakaspalvelu auttaa mielellään sinua tuotteitamme ja niiden lisätarvikkeita koskevissa kysymyksissä.

Suomi

Robert Bosch Oy
Bosch-keskushuolto
Pakkalantie 21 A
01510 antaa
oitte tilata varaosat suoraan osoitteesta www.bosch-pt.fi.
Puh. 0800 98044
Faksi 010 296 1838
www.bosch.fi

Hävitys

Toimita laattaleikkuri lisätarvikkeet ja pakkausmateriaali ympäristöystävälliseen jätteiden kierrätykseen.

Oikeus teknisiin muutoksiin pidätetään.

η τήρηση των υποδεί εων ασ αλείας και των οδηγιών πορεί να προκαλ σει σο αρο ς τραυ ατισ ο ς.

▶ -
-
. εν πορείτε να κό ετε άρ αρο ή γρανίτη κα ώς και πλακίδια ε εγάλες ανω αλίες στην επι άνειά τους ή πλακίδια από υσικά πετρώ ατα.

▶ -
. α δάχτυλά σας πορεί να συνλι ο ν και να τραυ ατιστο ν σο αρά.

▶ -
. Στα σπασ να πλακίδια δη ιουργο νται κο τερ ς ακς στις οποίες πορεί να τραυ ατιστείτε.

▶ -
, : -
(,), -
:
(15 16). Σε περίπτωση πτώσης υπάρχει κίνδυνος τραυ ατισ ο .

; -

κό της πλακιδίων προορί εται για την κοπή κερα ικών πλακιδίων.

απαρί ηση των απεικονι ό ενων στοιχείων ανα ρεται στις εικόνες στις σελίδες γρα ικών.

1 οχλός χάρα ης και ρα σης
2 ολο ρα σης
3 Τροχός κοπής
4 άγα οδήγησης
5 ανόνες/οδηγός
6 Επι άνεια ακου πίσ ατος
7 - ειρολα ή
8 Π λ α
9 σ άλεια ετα οράς
10 οχλός στα εροποίησης
11 Επ κταση επι άνειας επαπό εσης (PTŠ 640)
12 δηγός για κοπή σειράς (PTŠ 640)

. -
.

		PTC 470	PTC 640
ρι ός ευρετηρίου 3 603 M04 ...		... 3..	... 4..
γ. ος κοπής	mm	12	12
γ. ήκος κοπής στην κατά ήκος κοπή	mm	470	640
ωνία αλτσοτο ής ορι όντια	°	0 45	0 45
άρος σ ωνα ε EPTA-Procedure 01/2003	kg	7 4	9 1

OBJ_BUCH-2139-001.book Page 33 Tuesday, May 20, 2014 12:50 PM

;			
ο πλακίδιο δεν κό εται κα αρά	δ να η προσπίεσης κατά τη χάρα η του πλακιδίου είναι πολ εγάλη (π.χ. στα « αλακά» πλακίδια όπως πλακίδια τοίχου ή γλασαρισ να πλακίδια)	ατά τη χάρα η ε αρ ό ετε λιγότερη πίεση πάνω στο οχλό χάρα ης και ρα σης **1**	
	πολεί ατα ρα σης ρίσκονται κάτω από την επι άνεια δρασης **6**	πο ακρ νετε τα υπολεί ατα ρα σης	
ο πλακίδιο κό εται ήδη κατά τη χάρα η	δ να η προσπίεσης κατά τη χάρα η του πλακιδίου είναι πολ εγάλη (π.χ. στα « αλακά» πλακίδια όπως πλακίδια τοίχου ή γλασαρισ να πλακίδια)	ατά τη χάρα η ε αρ ό ετε λιγότερη πίεση πάνω στο οχλό χάρα ης και ρα σης **1**	
ο πλακίδιο δεν σπάει κατά ήκος της γρα ής κοπής	δ να η προσπίεσης κατά τη χάρα η του πλακιδίου είναι πολ ικρή (π.χ. στα «σκληρά» πλακίδια όπως η ιπορσελάνη πλακίδια δαπ δου ή πλακίδια αν εκτικά στον πάγο)	ατά τη χάρα η ε αρ ό ετε εγαλ τερη πίεση πάνω στο οχλό χάρα ης και ρα σης **1**	
	ράγα οδηγός **4** δεν είναι ασ αλισ νη	ια την ασ άλιση πατήστε το οχλό στα εροποίησης **10** προς τα κάτω	**8**
	τροχός κοπής **3** είναι στο ω νος	ντικαταστήστε τον τροχό κοπής **3**	**E**
ο πλακίδιο κό εται λά ος στην παράλληλη κοπή	ο ολο ρα σης **2** δεν χει τοπο ετη εί στο τ λος του πλακιδίου	οπο ετήστε το ολο ρα σης **2** εντελώς στο τ λος του πλακιδίου	**11a**
ο πλακίδιο κό εται λά ος στη διαγώνια κοπή	οπο ετήστε το ολο ρα σης **2** στο τ λος του πλακιδίου	οπο ετήστε το ολο ρα σης **2** λίγο πριν τους κανόνες/τον οδηγό **5**	**11b**
ο πλακίδιο δεν ακου πά στα ερά πάνω στην επι άνεια εναπό εσης **6**	ο πλακίδιο είναι πιο πλατ από την επι άνεια εναπό εσης **6**	PTŠ 640 νοί τε την επ κταση της επι άνειας εναπό εσης **11**	**C**
τροχός κοπής **3** αγκώνει/τραντά εται κατά τη χάρα η	δ να η προσπίεσης κατά τη χάρα η του πλακιδίου είναι πολ εγάλη	ατά τη χάρα η ε αρ ό ετε λιγότερη πίεση πάνω στο οχλό χάρα ης και ρα σης **1**	

Service

ταν ητάτε πληρο ορίες κα ώς και όταν παραγγ λνετε ανταλλακτικά παρακαλο ε να ανα ρετε οπωσδήποτε το 10 ή ιο αρι ό ευρετηρίου που ανα ρεται στην πινακίδα κατασκευαστή του κόπτη πλακιδίων.

Service

ο Service απαντά στις ερωτήσεις σας σχετικά ε την επισκευή και τη συντήρηση του προ όνος σας κα ώς για τα κατάλληλα ανταλλακτικά
www.bosch-pt.com
ο άδα παροχής συ ουλών της Bosch απαντά ευχαρίστως στις ερωτήσεις σας σχετικά ε τα προ όντα ας και τα ανταλλακτικά τους.

Robert Bosch A.E.
Ερχείας 37
19400 ορωπί ήνα
Tel. 210 5701270
Fa 210 5701283
www.bosch.com
www.bosch-pt.gr

AB Service A.E.
Tel. 210 5701380
Fa 210 5701607

ι κόπτες πλακιδίων τα ε αρτή ατα και οι συσκευασίες πρ πει να ανακυκλώνονται ε τρόπο ιλικό προς το περι άλλον.

.

Türkçe

Güvenlik Talimatš

Genel güvenlik talimatš

Fayans kesici ekindeki bütün güvenlik talimatšnšve uyaršaršokuyun. Açıklanan uyarılara ve talimat hükümlerine uyulmadı ı takdirde a ır yaralanmalara neden olunabilir.

Bu talimatšiyi saklayšn.

OBJ_BUCH-2139-001.book Page 34 Tuesday, May 20, 2014 12:50 PM

Fayans kesici için güvenlik talimatš

- ▶ **Fayans kesiciyi sadece usulüne uygun kullanšm bölümünde belirtilen malzemeyi kesmek için kullanšn.** Mermer veya granit ile kaba yüzeyli fayanslar ve do al taş fayanslar bu aletle kesilemez.
- ▶ **Parmaklaršnšzšfayans kesicinin hareketli parçalaršarasšna getirmeyin.** Parmaklarınız ezilebilir ve ciddi yaralanmalar ortaya çıkabilir.
- ▶ **Fayanslarškeserken koruyucu i eldivenleri kullanšn.** ırılan fayanslarda yaralanmanıza neden olabilecek keskin kenarlar oluşur.
- ▶ **Fayans kesiciyi ta šrken sadece tutamaklardan tutun, bütün gev ek parçalarš(stoperler, cetveller) sškšn, kšlavuz rayšsabitlemek üzere tespit kolunu a a šbastšršn ve ta šma emniyetini (Bakšnšz ekil 15 ve 16) sabitleyin.** Aşa ı düşme durumunda yaralanma tehlikesi vardır.

Ürün ve i lev tanšmš

Usulüne uygun kullanšm

Bu fayans kesici seramik fayansların kesilmesi için tasarlanmıştır.

ekli gösterilen elemanlar

ekli gösterilen elemanların numaraları grafik sayfasındaki şekilde bulunan numaralarla aynıdır.

1 Çizme ve kırma kolu
2 ırma deste i
3 esme çarkı
4 ılavuz ray
5 Šetvel/stoper
6 Dayama yüzeyi
7 Taşıma tutama ı
8 Taban levhası
9 Taşıma emniyeti
10 Tespit kolu
11 Dayama uzantısı (PTŠ 640)
12 Seri kesme stoperi (PTŠ 640)

ekli gösterilen veya tanšmlanan aksesuar standart teslimat kapsamšnda de ildir. Aksesuaršn tümünü aksesuar programšmšzda bulabilirsiniz.

Teknik veriler

Fayans kesici		PTC 470	PTC 640
Ürün kodu 3 603 M04 ...		... 3..	... 4..
Maksimum kesme yüksekli i	mm	12	12
zunlamasına kesmede maks. kesme uzunlu u	mm	470	640
Gönye açısı Yatay	°	0 45	0 45
A ırlı ı EPTA-Procedure 01/2003 e göre	kg	7 4	9 1

Uygulama tavsiyeleri

Problem	Nedeni	Giderilmesi	Grafi e bakšn
Fayans temiz kırılmıyor	Fayans çizilirken bastırma kuvveti çok yüksek (örne in duvar veya çini fayansları gibi yumuşak" fayans)	Çizme esnasında çizme ve kırma koluna **1** daha az kuvvet uygulayın	
	Yaylı dayama yüzeyi **6** altında kırık artıkları	ırık artıklarını temizleyin	
Fayans çizilirken kırılıyor	Fayans çizilirken bastırma kuvveti çok yüksek (örne in duvar veya çini fayansları gibi yumuşak" fayans)	Çizme esnasında çizme ve kırma koluna **1** daha az kuvvet uygulayın	
Fayans kesme hattından kırılmıyor	Fayans çizilirken bastırma kuvveti çok düşük (örne in porselen granit seramik zemin fayansları veya donmayan fayanslar gibi sert" fayans)	Çizme esnasında çizme ve kırma koluna **1** daha fazla kuvvet uygulayın	
	ılavuz kızak **4** kilitli de il	ilitleme yaptırmak üzere tespit klunu **10** aşa ı bastırın	**8**
	esme çarkı **3** körelmiş	esme çarkını **3** de iştirin	**E**
Paralel kesmede fayans yanlış kırılıyor	ırma deste i **2** fayansın ucuna yerleştirilmemiş	ırma deste ini **2** fayansın tam ucuna yerleştirin	**11a**
Çapraz kesmede fayans yanlış kırılıyor	ırma deste i **2** fayansın ucuna yerleştirilmiş	ırma deste ini **2** cetvel/stoperin **5** biraz önüne yerleştirin	**11b**
Fayans dayama yüzeyinde **6** sabit durmuyor	Fayans dayama yüzeyinden **6** daha geniş	PTŠ 640 Dayama uzantılarını **11** açın	**C**
esme çarkı **3** çizme esnasında takılıyor/sarsılıyor	Fayans çizilirken bastırma kuvveti çok yüksek	Çizme esnasında çizme ve kırma koluna **1** daha az kuvvet uygulayın	

OBJ_BUCH-2139-001.book Page 35 Tuesday, May 20, 2014 12:50 PM

Bakšm ve servis

Bütün başvuru ve yedek parça siparişlerizde lütfen fayans kesicinin tip etiketindeki 10 haneli ürün kodunu belirtin.

Mü teri hizmeti ve uygulama danš manlš š

Müşteri hizmeti ürününüzün onarım bakım ve yedek parçalarına ilişkin sorularınızı yanıtlandırır. Demonte görünüşler ve yedek parçalara ilişkin ayrıntılı bilgiyi aşa ıdaki eb sayfasında bulabilirsiniz
www.bosch-pt.com
Bosch uygulama danışmanlı ı ekibi ürünlerimize ve ilgili aksesuara ilişkin sorularınızda size memnuniyetle yardımcı olur.

Türkçe

Bosch San. ve Tic. A.S.
Ahi Evran Šad. No 1 at 22
Polaris Plaza
80670 Maslak/Istanbul
Bosch zman Ekibi " 90 (0212) 367 18 88
Işıklar LTD. T .
ızılay Šad. No 16/Š Seyhan
Adana
Tel. 0322 3599710
Tel. 0322 3591379

deal Eletronik Bobinaj
Yeni San. Sit. Šami arkası No 67
Aksaray
Tel. 0382 2151939
Tel. 0382 2151246

Bulsan Elektrik
stanbul Šad. Devrez Sok. stanbul Çarşısı
No 48/29 skitler
Ankara
Tel. 0312 3415142
Tel. 0312 3410203

Faz Makine Bobinaj
Sanayi Sit. 663 Sok. No 18
Antalya
Tel. 0242 3465876
Tel. 0242 3462885

Örsel Bobinaj
1. San. Sit. 161. Sok. No 21
Denizli
Tel. 0258 2620666

Bulut Elektrik
stasyon Šad. No 52/B Devlet Tiyatrosu arşısı
Elazı
Tel. 0424 2183559

örfez Elektrik
Sanayi Çarşısı 770 Sok. No 71
Erzincan
Tel. 0446 2230959

Ege Elektrik
nönü Bulvaro No 135 Mu la Makasarası Fethiye
Fethiye
Tel. 0252 6145701

De er ş Bobinaj
smetpaşa Mah. lk Belediye Başkan Šad. 5/Š ahinbey
Gaziantep
Tel. 0342 2316432

Çözüm Bobinaj
smetpaşa Mah. Eski ahinbey Belediyesi altı Šad. No 3/Š
Gaziantep
Tel. 0342 2319500

Onarım Bobinaj
Raifpaşa Šad. No 67 skenderun
Hatay
Tel. 0326 6137546

Günşah Otomotiv
Beylikdüzü Sanayi Sit. No 210 Beylikdüzü
stanbul
Tel. 0212 8720066

Aygem
10021 Sok. No 11 AOSB Çi li
zmir
Tel. 0232 3768074

Sezmen Bobinaj
Ege ş Merkezi 1201/4 Sok. No 4/B Yenişehir
zmir
Tel. 0232 4571465

Ankaralı Elektrik
Eski Sanayi Bölgesi 3. Šad. No 43
ayseri
Tel. 0352 3364216

Asal Bobinaj
Eski Sanayi Sitesi Barbaros Šad. No 24
Samsun
Tel. 0362 2289090

Üstünda Elektrikli Aletler
Nusretiye Mah. Boyacılar Aralı ı No 9
Tekirda
Tel. 0282 6512884

Tasfiye

Fayans kesici aksesuar ve ambalaj malzemesi çevre dostu tasfiye işlemi için geri dönüşüm merkezine gönderilmelidir.

De i iklik haklaršnšz saklšdšr.

Polski

Wskazówki bezpiecze stwa

Ogólne wskazówki bezpiecze stwa

Nale y przeczyta wszystkie wskazówki ostrzegawcze i instrukcje do czone do przecinarki do p ytek. Nieprzestrzeganie wskazówek bezpiecze stwa i instrukcji mo e spowodowa ci kie obra enia cia a.

Nale y starannie przechowywa niniejsz instrukcj .

OBJ_BUCH-2139-001.book Page 36 Tuesday, May 20, 2014 12:50 PM

Wskazówki bezpiecze stwa dotycz ce pracy z urz dzeniami do ci cia p ytek

- ▶ **Urz dzenie do ci cia p ytek nale y stosowa wy cznie do ci cia materia ów, które zosta y wymienione w rozdziale dotycz cym u ytkowania zgodnego z przeznaczeniem.** Nie wolno ci marmuru i granitu p yt o chropowatej strukturze powierzchni jak równie p yt kamiennych.
- ▶ **Nie nale y wk ada palców mi dzy ruchome cz ci przecinarki do p ytek.** Istnieje niebezpiecze stwo przygniecenia i powa nego zranienia palców.
- ▶ **Do ci cia p ytek ceramicznych nale y nak ada r kawice ochronne.** Po amane p ytki ceramiczne maj ostre kraw dzie o które mo na si atwo skaleczy .
- ▶ **Przecinark do p ytek nale y przenosi , trzymaj c je wy cznie za uchwyty lu ne elementy konstrukcyjne (ograniczniki,prowadnice, liniale) nale y doci gn , szyn prowadz c nale y unieruchomi , dociskaj c d wigni blokuj c do do u, nale y te zablokowa zabezpieczenie transportowe (zob. 15 i 16).** padek mo e spowodowa skaleczenia.

Opis urz dzenia i jego zastosowania

U ycie zgodne z przeznaczeniem

Przecinarka przeznaczona jest do ci cia p ytek ceramicznych.

Przedstawione graficznie komponenty

Numeracja przedstawionych graficznie komponentów odnosi si do rysunków umieszczonych na stronie graficznej.

1 D wignia do nacinania i amania
2 Stopka do amania
3 ó ko tn ce
4 Szyna prowadz ca
5 Przymiary/ogranicznik
6 Powierzchnia przy o enia
7 chwyt transportowy
8 P yta g ówna
9 abezpieczenie transportowe
10 D wignia blokuj ca
11 Rozszerzenie blatu (PTŠ 640)
12 Ogranicznik do ci seryjnych (PTŠ 640)

Osprz t ukazany na rysunkach lub opisany w instrukcji u ytkowania nie wchodzi w standardowy zakres dostawy. Kompletny asortyment osprz tu mo na znale w naszym katalogu osprz tu.

Dane techniczne

Urz dzenie do ci cia p ytek		PTC 470	PTC 640
Numer katalogowy 3 603 M04 ...		... 3..	... 4..
maks. wysoko ci cia	mm	12	12
maks. d ugo ci cia przy ci ciach wzd u nych	mm	470	640
t uciosu poziom	°	0 45	0 45
Ši ar odpowiednio do EPTA-Procedure 01/2003	kg	7 4	9 1

Wskazówki dotycz ce pracy

Problem	Przyczyna	Usuwanie b du	zob. rys.
P ytka prze amuje si nierówno	Nacisk na p ytk podczas wykonywania naci cia jest zbyt du y (np. w przypadku mi kkich p ytek takich jak p ytek ciennych lub p ytek glazurowanych)	mniejszy nacisk na d wigni **1** podczas wykonywania naci cia	
	Pod amortyzowanym blatem **6** znajduj si od amki p ytek	sun od amki	
P ytka amie si ju podczas wykonywania naci cia	Nacisk na p ytk podczas wykonywania naci cia jest zbyt du y (np. w przypadku mi kkich p ytek takich jak p ytek ciennych lub p ytek glazurowanych)	mniejszy nacisk na d wigni **1** podczas wykonywania naci cia	
P ytka nie p ka wzd u linii ci cia	Nacisk na p ytk podczas wykonywania naci cia jest zbyt ma y (np. w przypadku twardych p ytek takich jak p ytki gresowe p ytki pod ogowe lub p ytki mrozoodporne)	wi kszy nacisk na d wigni **1** podczas wykonywania naci cia	
	Szyna prowadz ca **4** nie jest zablokowana	Docisn d wigni **10** do do u aby zablokowa szyn	**8**
	ó ko tn ce **3** jest t pe	ymieni kó ko tn ce **3**	**E**
Podczas ci równoleg ych p ytka amie si niew a ciwie	amacz **2** nie zosta przy o ony na ko cu p ytki	Przy o y amacz **2** w ko cowej cz ci p ytki	**11a**

OBJ_BUCH-2139-001.book Page 37 Tuesday, May 20, 2014 12:50 PM

Problem	Przyczyna	Usuwanie b du	zob. rys.
Podczas ci po przektnej p ytka amie si niew a ciwie	amacz **2** zosta przy o ony na ko cu p ytki	Przy o y amacz **2** tu przed przymiarem/ogranicznikiem **5**	**11b**
P ytka nie zosta a u o ona na blacie **6** w do stabilny sposób	P ytka jest szersza od blatu **6**	PTŠ 640 Roz o y elementy rozszerzaj ce blat **11**	**C**
ó ko tn ce **3** zaczepia si podczas nacinania	Nacisk na p ytk podczas wykonywania naci cia jest zbyt du y	mniejszy nacisk na d wigni **1** podczas wykonywania naci cia	

Konserwacja i serwis

Przy wszystkich zg oszeniach i zamówieniach cz ci zamiennych konieczne jest podanie dziesi ciocyfrowego numeru katalogowego znajduj cego si na tabliczce znamionowej urz dzenia do ci cia p ytek.

Obs uga klienta oraz doradztwo dotycz ce u ytkowania

punkcie obs ugi klienta mo na uzyska odpowiedzi na pytania dotycz ce napraw i konserwacji nabytego produktu a tak e dotycz ce cz ci zamiennych. Rysunki roz o eniowe oraz informacje dotycz ce cz ci zamiennych mo na znale równie pod adresem
www.bosch-pt.com
Nasz zespó doradztwa dotycz cego u ytkowania odpowie na wszystkie pytania zwi zane z produktami firmy Bosch oraz ich osprz tem.

Polska
Robert Bosch Sp. z o.o.
Serwis Elektronarz dzi
l. Szyszkowa 35/37
02-285 arszawa
Na www.bosch-pt.pl znajd Pa stwo wszystkie szczegó y dotycz ce us ug serwisowych online.
Tel. 22 7154460
Faks 22 7154441
E-Mail bsc' pl.bosch.com
Infolinia Dzia u Elektronarz dzi 801 100900
(w cenie po czenia lokalnego)
E-Mail elektronarzedzia.info' pl.bosch.com
www.bosch.pl

Usuwanie odpadów

rz dzenie do ci cia p ytek osprz t i opakowanie nale y odda do powtórnego przetworzenia zgodnego z obowi zuj cymi przepisami w zakresie ochrony rodowiska.

Zastrzega si prawo dokonywania zmian.

esky

Bezpe nostní upozorn ní

V eobecná bezpe nostní upozorn ní

t te v echna bezpe nostní upozorn ní a pokyny p iložené k eza ce na dlažbu a obklady. Nedodržení bezpe nostních upozorn ní a pokynů může způsobit t žká zran ní.

Tyto pokyny dob e uschovejte.

Bezpe nostní upozorn ní pro n ž na obkláda ky

- ▶ **N ž na obkláda ky používejte pouze pro ezání materiál , jež jsou uvedeny v ur ujícím použití.** Mramor nebo granit a též obkláda ky s velkou povrchovou strukturou a obkláda ky z p írodního kamene nelze ezat.
- ▶ **Nedávejte prsty mezi pohyblivé díly eza ky na dlažbu a obklady.** Prsty mohou být p imá knuty a závažn zran ny.
- ▶ **P i ezání obkláda ek noste ochranné rukavice.** Na odlomených obkláda kách vznikají ostré hrany na kterých se můžete zranit.
- ▶ **P i p eprav eza ky na dlažbu a obklady používejte jen rukojeti, pevn utáhn te v echny volné sou ásti (dorazy, pravítka), stla te zaji ovací páku k aretování vodicí li ty dol a fixujte p epravní aretaci (viz obr. 15 a 16).** P i pádu hrozí nebezpe í zran ní.

Popis výrobku a specifikací

Ur ující použití

eza ka na dlažbu a obklady je ur ena k ezání keramické dlažby a obkladů.

Zobrazené komponenty

Číslování zobrazených komponent se vztahuje na vyobrazení na grafických stranách.

1 Na ezávací a lámací páka
2 Lámací op rka
3 ezací kole ko
4 odicí kolejnice
5 Pravítko/doraz
6 Op rná plocha

OBJ_BUCH-2139-001.book Page 38 Tuesday, May 20, 2014 12:50 PM

7 Nosné držadlo
8 ákladová deska
9 P epravní zajišt ní
10 ajiš ovací páka
11 Rozší ení základny (PTŠ 640)
12 Doraz pro sériové ezání (PTŠ 640)

Zobrazené nebo popsané p íslu enství nepat í k standardnímu obsahu dodávky. Kompletní p íslu enství naleznete v na em programu p íslu enství.

Technická data

N ž na obkláda ky		PTC 470	PTC 640
Objednací íslo 3 603 M04 ...		... 3..	... 4..
Ma . výška ezu	mm	12	12
Ma . délka ezu p i podélných ezech	mm	470	640
ikmý úhel horizontální	°	0 45	0 45
Hmotnost podle EPTA-Procedure 01/2003	kg	7 4	9 1

Tipy pro používání

Problém	P í ina	e ení	viz grafika
Dlaždice / obkláda ka se p elomí nerovn	P ítlak p i na ezávání dlaždice / obkláda ky je p íliš velký (nap . u m kkých nebo glazovaných obkláda ek)	P i na ezávání tla te mén na na ezávací a lámací páku **1**	
	Pod odpruženou op rnou plochou **6** se nacházejí úlomky dlaždic / obkláda ek	Odstra te úlomky	
Dlaždice / obkláda ka se zlomí již p i na ezávání	P ítlak p i na ezávání dlaždice / obkláda ky je p íliš velký (nap . u m kkých nebo glazovaných obkláda ek)	P i na ezávání tla te mén na na ezávací a lámací páku **1**	
Obkláda ka se neláme podél áry ezu	P ítlak p i na ezávání dlaždice / obkláda ky je p íliš malý (nap . u tvrdých dlaždic z jemné kameniny nebo mrazuvzdorných obkladů)	P i na ezávání tla te více na na ezávací a lámací páku **1**	
	odicí lišta **4** není aretovaná	Stla te zajiš ovací páku **10** k aretování dolů	**8**
	ezací kole ko **3** je tupé	ym te ezací kole ko **3**	**E**
Obkláda ka / dlaždice se p i rovnob žném ezu (s okrajem) zlomí chybn	Lámací op rka **2** není nasazena na konci obkláda ky / dlaždice	Nasa te lámací op rku **2** zcela na konci obkláda ky / dlaždice	**11a**
Obkláda ka / dlaždice se p i úhlop í ném ezu zlomí chybn	Lámací op rka **2** je nasazena na konci obkláda ky / dlaždice	Nasa te lámací op rku **2** kousek od pravítka/dorazu **5**	**11b**
Obkláda ka / dlaždice neleží stabiln na op rné ploše **6**	Obkláda ka / dlaždice je širší než op rná plocha **6**	PTŠ 640 yklopte rozší ení základny **11**	**C**
ezací kole ko **3** p i ezání zadrhává	P ítlak p i na ezávání dlaždice / obkláda ky je p íliš velký	P i na ezávání tla te mén na na ezávací a lámací páku **1**	

Údržba a servis

P i všech dotazech a objednávkách náhradních dílů nezbytn prosím uvád jte 10-místné objednací íslo podle typového štítku nože na obkláda ky.

Zákaznická a poradenská služba

ákaznická služba zodpoví aše dotazy k oprav a údržb a-šeho výrobku a též k náhradním dílům. Technické výkresy a informace k náhradním dílům naleznete i na
www.bosch-pt.com
Tým poradenské služby Bosch ám rád pomůže p i otázkách k našim výrobkům a jejich p íslušenství.

Czech Republic
Robert Bosch odbytová s.r.o.
Bosch Service Šenter PT
ápence 1621/16
692 01 Mikulov
Na www.bosch-pt.cz si můžete objednat oprava ašeho stroje online.
Tel. 519 305700
Fa 519 305705
E-Mail servis.naradi cz.bosch.com
www.bosch.cz

OBJ_BUCH-2139-001.book Page 39 Tuesday, May 20, 2014 12:50 PM

Zpracování odpad

Nůž na obkláda ky p íslušenství a obaly mají být dodány k op tovnému zhodnocení nepoškozujícímu životní prost edí.

Zm ny vyhrazeny.

Slovensky

Bezpe nostné pokyny

V eobecné bezpe nostné pokyny

Pre ítajte si v etky bezpe nostné upozornenia a pokyny priložené k reza ke na dlaždice a obklada ky. anedbanie dodržiavania bezpe nostných upozornení a pokynov môže zaprí ini vznik závažných poranení.

Tieto pokyny a bezpe nostné predpisy starostlivo uschovajte.

Bezpe nostné pokyny pre reza ku na obklada ky

- ▶ **Reza ku na obklada ky používajte len na rezanie takých materiálov, ktoré sú uvedené v Návode na používanie a pre ktoré je náradie ur ené.** Mramor alebo žula a takisto obklada ky s hrubou štruktúrou povrchovej plochy ani obklada ky z prírodného kame a sa týmto náradím nemôžu reza .
- ▶ **Nedávajte prsty medzi pohyblivé asti reza ky na dlaždice a obklada ky.** Mohlo by dôjs k pricviknutiu prstov a vážnemu poraneniu.
- ▶ **Pri rezaní obklada iek používajte na ochranu pracovné rukavice.** Na lámaných obklada kách vznikajú ostré hrany na ktorých by ste sa mohli rýchlo porani .
- ▶ **Pri preprave reza ky na dlaždice a obklada ky používajte iba rukoväti, pevne dotiahnite v etky uvo nené kon truk né prvky (dorazy, pravítka), zatla te zais ovaciu páku na zaaretovanie vodiacej ko ajni ky smerom nadol a zafixujte prepravnú poistku (pozrite si obrázok 15 a 16).** Pri páde hrozí riziko poranenia.

Popis produktu a výkonu

Používanie pod a ur enia

Reza ka na dlaždice a obklada ky je ur ená na rezanie keramických dlaždíc alebo obklada iek.

Vyobrazené komponenty

Číslovanie jednotlivých komponentov sa vz ahuje na vyobrazenie výrobku na grafických stranách tohto Návodu na používanie.

1 Páka na narezávanie a lámanie
2 Lámací mechanizmus
3 Rezacie koliesko
4 odiaca lišta
5 Pravítka/doraz
6 Dosadacia plocha
7 Rukovä
8 ákladná doska
9 Prepravná poistka
10 ais ovacia páka
11 Rozšírenie dosadacej plochy (PTŠ 640)
12 Doraz na sériové rezanie (PTŠ 640)

Zobrazené alebo popísané príslu enstvo nepatrí celé do základnej výbavy produktu. Kompletné príslu enstvo nájdete v na om programe príslu enstva.

Technické údaje

Reza ka na obklada ky		PTC 470	PTC 640
ecné íslo			
3 603 M04 ...		... 3..	... 4..
ma . výška rezu	mm	12	12
ma . dĺžka rezu pri pozdĺžnych rezoch	mm	470	640
hly zošikmenia (šikmé rezy)			
horizontálne	°	0 45	0 45
Hmotnos pod a EPTA-Procedure 01/2003	kg	7 4	9 1

Tipy na používanie

Problém	Prí ina	Odstránenie	pozri obrázok
Dlaždica alebo obklada ka sa láme ne istým spôsobom	Pri narezávaní dlaždice alebo obklada ky je príliš ve ký prítlak (napríklad pri mäkkých obklada kách ako sú obklada ky na stenu alebo obklada ky s glazúrou)	Pri narezávaní aplikujte menší tlak na páku na narezávanie a lámanie **1**	
	Pod odpruženou dosadacou plochou **6** sa nachádzajú zvyšky z lámania	Odstrá te zvyšky z lámania	
Dlaždica alebo obklada ka sa láme už pri narezávaní	Pri narezávaní dlaždice alebo obklada ky je príliš ve ký prítlak (napríklad pri mäkkých obklada kách ako sú obklada ky na stenu alebo obklada ky s glazúrou)	Pri narezávaní aplikujte menší tlak na páku na narezávanie a lámanie **1**	

OBJ_BUCH-2139-001.book Page 40 Tuesday, May 20, 2014 12:50 PM

Problém	Prí ina	Odstránenie	pozri obrázok
Obklada ka sa nezlomila pozdĺž iary rezu	Pri narezávaní obklada ky alebo dlaždice je príliš malý prítlak (napríklad pri tvrdých dlaždiciach vyrobených z jemnej kameniny dlaždiciach alebo mrazuvzdornej dlažbe)	Pri narezávaní aplikujte vä ší tlak na páku na narezávanie a lámanie **1**	
	odiaca ko ajni ka **4** nie je zaaretovaná	atla te zais ovaciu páku **10** na zaaretovanie smerom nadol	**8**
	Rezacie koliesko **3** je tupé	yme te rezacie koliesko **3**	**E**
Dlaždica alebo obklada ka sa pri paralelnom reze nesprávne láme	Lámací mechanizmus **2** nie je priložený na konci dlaždice alebo obklada ky	Lámací mechanizmus **2** priložte úplne na konci dlaždice alebo obklada ky	**11a**
Dlaždica alebo obklada ka sa pri diagonálnom reze nesprávne láme	Lámací mechanizmus **2** je priložený na konci dlaždice alebo obklada ky	Lámací mechanizmus **2** priložte kúsok pred pravítkami/dorazom **5**	**11b**
Dlaždica alebo obklada ka neleží stabilne na dosadacej ploche **6**	Dlaždica alebo obklada ka je širšia ako dosadacia plocha **6**	PTŠ 640 yklopte rozšírenia dosadacej plochy **11**	**C**
Rezacie koliesko **3** sa pri narezávaní zasekáva/vykonáva trhaný pohyb	Pri narezávaní dlaždice alebo obklada ky je príliš ve ký prítlak	Pri narezávaní aplikujte menší tlak na páku na narezávanie a lámanie **1**	

Údržba a servis

Pri všetkých dopytoch a objednávkach náhradných sú iastok uvádzajte bezpodmiene ne 10-miestne vecné íslo uvedené na typovom štítku reza ky na obklada ky.

Servisné stredisko a poradenstvo pri používaní

Servisné stredisko ám odpovie na otázky týkajúce sa opravy a údržby ášho produktu ako aj náhradných sú iastok. Rozložené obrázky a informácie k náhradným sú iastkam nájdete aj na web-stránke
www.bosch-pt.com
Tím poradcov Bosch ám s rados ou poskytne pomoc pri otázkach týkajúcich sa našich produktov a ich príslušenstva.

Slovakia

Na www.bosch-pt.sk si môžete objedna opravu ášho stroja online.
Tel. (02) 48 703 800
Fa (02) 48 703 801
E-Mail servis.naradia' sk.bosch.com
www.bosch.sk

Likvidácia

Reza ku na obklada ky príslušenstvo a obal treba da na recykláciu zodpovedajúcu ochrane životného prostredia.

Zmeny vyhradené.

Magyar

Biztonsági el írások

Általános biztonsági el írások

Olvassa el a csempevágó készülékhez mellékelt valamennyi biztonsági tájékoztatást és el írást. A biztonsági el írások és utasítások betartásának elmulasztása áramütéshez t zhöz és/vagy súlyos sérülésekhez vezethet.

Kérjük ezt a biztonsági útmutatót gondosan rizze meg.

Biztonsági el írások a csampevágó készülékekhez

- **A csempevágó készüléket csak olyan anyagok vágására használja, amelyek a rendeltetésszer használat szakaszban meg vannak adva.** A f részállomás márvány gránit durva felületi szerkezet valamint termék csempék vágására nem alkalmas.
- **Vigyázzon arra, hogy az ujjai ne kerüljenek a csempevágó készülék mozgó alkatrészei közé.** Ellenkez esetben az ujjai becsíp dhetnek és komoly mértékben megsérülhetnek.
- **A csempék vágásához viseljen véd keszty t.** A törött csempék élei és sarkai sérüléseket okozhatnak.
- **A csempevágó készülék szállításához csak a fogantyúkat használja, húzza meg szorosra az összes lazán felszerelt alkatrészt (ütköz k, vonalzó), nyomja le a vezet sín reteszeléséhez a rögzít kart és rögzítse a szállítási rögzít t (lásd a 15 és 16 ábrát).** Leesés esetén sérülésveszély áll fenn.

OBJ_BUCH-2139-001.book Page 41 Tuesday, May 20, 2014 12:50 PM

A termék és alkalmazási lehet ségeinek leírása

Rendeltetésszer használat

A csempevágó készülék kerámia csempék vágására szolgál.

Az ábrázolásra kerül komponensek

Az ábrázolt alkatrészek sorszámozása megfelel az ábráknak az ábrákat tartalmazó oldalon.

1 arcoló és tör kar
2 Tör rúd
3 ágókerék
4 ezet sín
5 onalzók/ütköz
6 Felfekvési felület
7 Tartófogantyú
8 Alaplap
9 Szállítási rögzítési segédeszközök
10 Rögzít kar
11 Felfekv felület szélesít lapok (PTŠ 640)
12 Ütköz a sorozatos vágáshoz (PTŠ 640)

A képeken látható vagy a szövegben leírt tartozékok részben nem tartoznak a standard szállítmányhoz. Tartozékprogramunkban valamennyi tartozék megtalálható.

M szaki adatok

Csempevágó készülék		PTC 470	PTC 640
Šikkszám 3 603 M04 ...		... 3..	... 4..
ma . vágási magasság	mm	12	12
ma . vágáshosszúság hosszirányú vágás esetén	mm	470	640
Sarkalószög vízszintesen	°	0 45	0 45
Súly az EPTA-Procedure 01/2003" (2003/01 EPTA-eljárás) szerint	kg	7 4	9 1

Alkalmazási tippek

Probléma	A hiba oka	Elhárítás módja	lásd az ábrát
A csempe nem tisztán törik	A berendezésre gyakorolt nyomás a csempe karcolásakor túl magas (például puha" csempéknél mint a fali csempék vagy a mázas csempék)	Fejtsen ki a karcolásnál alacsonyabb nyomást az **1** karcoló és tör karra	
	Törött anyagmaradékok vannak a **6** rugós felfekv felület alatt	Távolítsa el a törött anyagmaradékokat	
A csempe már a karcolás során eltörik	A berendezésre gyakorolt nyomás a csempe karcolásakor túl magas (például puha" csempéknél mint a fali csempék vagy a mázas csempék)	Fejtsen ki a karcolásnál alacsonyabb nyomást az **1** karcoló és tör karra	
A csempe nem a vágási vonal mentén törik el	A berendezésre gyakorolt nyomás a csempe karcolásakor túl alacsony (például kemény" csempéknél mint a k porcelán a padlócsempék vagy a fagybiztos csempék)	Fejtsen ki a karcolásnál magasabb nyomást az **1** karcoló és tör karra	
	A **4** vezet sín nincs reteszelve	Nyomja le a reteszeléshez a **10** rögzít kart	**8**
	A **3** vágókerék eltompult	Šserélje ki a **3** vágókereket	**E**
A csempe a párhuzamos vágás során nem a kívánt módon törik	A **2** tör rúdat nem a csempe végéhez helyezték fel	A **2** tör rúdat a csempe legvégére helyezze fel	**11a**
A csempe az átlós vágás során nem a kívánt módon törik	A **2** tör rúdat a csempe végéhez helyezték fel	A **2** tör rúdat kevéssel az **5** vonalzók / az ütköz elé helyezze fel	**11b**
A csempe nem fekszik fel stabilan a **6** felfekv felületre	A csempe szélesebb mint a **6** felfekv felület	PTŠ 640 Hajtsa ki a **11** felfekv felület szélesít lapokat	**C**
A **3** vágókerék a karcolás során beékel dik/ugrál	A berendezésre gyakorolt nyomás a csempe karcolása során túl magas	Fejtsen ki a karcolásnál alacsonyabb nyomást az **1** karcoló és tör karra	

OBJ_BUCH-2139-001.book Page 42 Tuesday, May 20, 2014 12:50 PM

Karbantartás és szerviz

Ha kérdései vannak vagy pótalkatrészeket akar megrendelni okvetlenül adja meg a csempevágó készülék típustábláján található 10-jegy megrendelési számot.

Vev szolgálat és használati tanácsadás

A ev szolgálat választ ad a termékének javításával és karbantartásával valamint a pótalkatrészekkel kapcsolatos kérdéseire. A tartalékalkatrészekkel kapcsolatos robbantott ábrák és egyéb információk a címen találhatók
www.bosch-pt.com
A Bosch Használati Tanácsadó Team szívesen segít ha termékeinkkel és azok tartozékaival kapcsolatos kérdései vannak.

Magyarország

Robert Bosch ft.
1103 Budapest
Gyömr i út. 120.
A www.bosch-pt.hu oldalon online megrendelheti készülékének javítását.
Tel. (061) 431-3835
Fa (061) 431-3888

Eltávolítás

A csempevágó készüléket a tartozékokat és a csomagolást a környezetvédelmi szempontoknak megfelel en kell újrafelhasználásra el készíteni.

A változtatások joga fenntartva.

OBJ_BUCH-2139-001.book Page 43 Tuesday, May 20, 2014 12:50 PM

Š

ата изготовления указана на последней странице обло - ки Руководства.

онтактная ин ор ация относительно и портера содер- ится на упаковке.

, , „ _ _, „

Š , , „ _ _, „

, Š , , „ _ „ . _, „ „ Š , _ , ,

_ Š. есобл дение указаний по те нике безопасности и инструкций о ет привести к электри еско у удару по ару и/или тя елы трав а .

, „ , „ - „ Š .

, , „ _ „ _, „ _ - ,

▶ _ Š _ , „ , . , , Š , , „„ , _ „ „ „ Š- „ , _ „, „, „ . ти инстру ento нельзя ре- зать ра ор или гранит а так е плитку с грубой повер- ность и плитку из натурального ка ня.

▶ , _, _ „ , _ - , . Пальцы огут за аты и полу ить зна ительные трав ы.

▶ _ „, , , „ Š , . а разрезанной плитке образу тся острые края кото- ры и о но пораниться.

▶ „ _ , Š , Š , „ - _ „ , (Š– , „), _ - , , _ „ „, _ , - _ , „ , Š , „ _ „ _ - , „ (. . 15 16). Падение ревато трав- а и.

_ _ „ „

_ , „ _ Š , Š Š

„ „ _ „, „, „

Плиткорез предназна ен для резания кера и еской плитки.

, „„ , „ ,

у ерация изобра енны деталей выполнена по рисун- ка на страница с изобра ение .

1 Ры аг для надреза и разло а
2 апка для разло а
3 Ре у ее колесико
4 аправля ая рейка
5 инейка/упор
6 Опорная повер ность
7 Ру ка для переноса
8 Опорная плита
9 ранспортный предо ранитель
10 Ры аг иксации
11 Расширение опоры (PTŠ 640)
12 Упор для серийной резки (PTŠ 640)

, „„ _ , „„ _ „, „ „ , „ , „ _ , . „ , „ _ „, „ _ , _ „, . „ „, „, _ , _ „, „ . „ , „„

		PTC 470	PTC 640
оварный 3 603 M04 ...		... 3..	... 4..
Макс. высота распиливания		12	12
Макс. длина резания при продольно резании		470	640
Угол распила по горизонтали	°	0 45	0 45
î ес согласно EPTA-Procedure 01/2003	кг	7 4	9 1

,	„,	, „ „	. .
Плитка разла ывается не аккуратно	Сила при и а при осу ествлении надреза слишко велика (напр. при « ягкой» плитке как напр. настенная или глазурованная плитка)	При осу ествлении надреза не так сильно на и айте на ры аг для надреза и разло а **1**	
	Обло ки под опорой **6**	Удалите обло ки	
Плитка разла ывается е е при осу ествлении надреза	Сила при и а при осу ествлении надреза слишко велика (напр. при « ягкой» плитке как напр. настенная или глазурованная плитка)	При осу ествлении надреза не так сильно на и айте на ры аг для надреза и разло а **1**	
Плитка разла ывается не вдоль линии распила	Сила при и а при осу ествлении надреза слишко ала (напр. при «твердой» плитке как напр. кера огранит напольная плитка или оростойкая плитка)	При осу ествлении надреза сильнее на и айте на ры аг для надреза и разло а **1**	
	аправля ая планка **4** не за иксирована	ля иксации при ите ры аг иксации **10** вниз	**8**
	атупилось ре у ее колесико **3**	По еняйте ре у ее колесико **3**	**E**

OBJ_BUCH-2139-001.book Page 44 Tuesday, May 20, 2014 12:50 PM

’	”’	’ ” ”	. .
Плитка разла ывается неправильно при параллельно разрезании	апка для разло а **2** приставлена не по кра плитки	Приставьте лапку для разло а **2** по са о у кра плитки	**11a**
Плитка неправильно разла ывается при диагонально разрезе	апка для разло а **2** приставлена к кра плитки	Приставьте лапку для разло а **2** на расстоянии от линейки/упора **5**	**11b**
Плитка ле ит на стабильно на опоре **6**	Плитка шире ерез пло адь опоры **6**	PTŠ 640 Разло ите расширение опоры **11**	**C**
Ре у ее колесико **3** заедает/дергается при осу ествлении надреза	Сила при и а при осу ествлении надреза на плитке слишко большая	При осу ествлении надреза не так сильно на и айте на ры аг для надреза и разло а **1**	

Š ’ ”

При все дополнительны вопроса и заказе зап астей по алуйста обязательно указывайте 10-зна ный товарный но ер указанный на заводской табли ке плиткореза.

” Š ’ ” ”’ – - – ’ ” – Š

Сервисная астерская ответит на все î аши вопросы по ре онту и обслу ивани î ашего продукта и по зап астя . Монта ные ерте и и ин ор ации по зап астя î ы найдете так е по адресу
www.bosch-pt.com
оллектив сотрудников Bosch предоставля ий консультации на пред ет использования продукции с удовольствие ответит на все î аши вопросы относительного нашей продукции и ее принадле ностей.

”’ , ’ Š , ’ ’ ’ ”, ’ ”’

арантийное обслу ивание и ре онт электроинстру ента с собл дение требований и нор изготовителя производятся на территории все стран только в ир енны или авторизованны сервисны центра «Роберт Бош».
ПР УПР спользование контра актной продукции опасно в эксплуатации о ет привести к у ербу для î ашего здоровья. зготовление и распространение контра актной продукции преследуется по акону в ад- инистративно и уголовно порядке.

Уполно о енная изготовителе организация
ООО «Роберт Бош»
Ул. Акаде ика оролева 13 стр. 5
129515 Москва
Россия
ел. 8 800 100 8007 (звонок по России бесплатный)
E-Mail info.powertools’ ru.bosch.com

Полну и актуальну ин ор ации о располо ении сервисны центров и приё ны пунктов î ы о ете полу ить

на о ициально сайте www.bosch-pt.ru

либо по теле ону справо но сервисной слу бы Bosch 8 800 100 8007 (звонок по России бесплатный)

’ Š

П «Роберт Бош» ООО
Сервисный центр по обслу ивани электроинстру ента
ул. и ирязева 65А-020
220035 г. Минск
Беларусь
ел. “ 375 (17) 254 78 71
ел. “ 375 (17) 254 79 15/16
Факс “ 375 (17) 254 78 75
E-Mail pt-service.by’ bosch.com
О ициальный сайт www.bosch-pt.by

’ ’ ’ ”

ОО «Роберт Бош»
Сервисный центр по обслу ивани электроинстру ента
г. Ал аты
аза стан
050050
пр. Райы бека 169/1
уг. ул. о унальная
ел. “ 7 (727) 232 37 07
Факс “ 7 (727) 233 07 87
E-Mail info.powertools.ka’ bosch.com
О ициальный сайт www.bosch.kz; www.bosch-pt.kz

’

Плиткорез принадле ности и упаковку следует утилизировать безопасны для окру а ей среды образо .

” ” ” .

OBJ_BUCH-2139-001.book Page 45 Tuesday, May 20, 2014 12:50 PM

, „ ,

, „ –

, , „ , „ –

, , „
– , „ Š , ,
– ’. едотри ання вказівок з те ніки безпеки та інструкцій о е призвести до трав ування.

, , .

, „ – – ,

▶ **Š – , „„**
, , , , „, „ – – „, „„
– ’ Š. а допо ого цього інстру енту не о на різати ар ур або граніт а тако плитку з грубо повер не та плитку з натурального ка ен .

▶ **, –’ Š ’ – ’.** Пальці о уть затиснутися і отри ати зна ні трав и.

▶ **, ’„„ , „ – , , „ Š ’ .** Розла ана плитка ає гострі краї об які î и о ете поранитися.

▶ **Š – ’ Š , ’ „ Š Š ’ (Š– , „), – „ Š ’ „ ’ „ Š ’ „, – „ – ’„ ’ Š ’„ – „ ’ (. ’ .15 16).** При падінні існує небезпека трав .

– – Š Š – Š

„, „„

Плиткоріз призна ений для різання кера і ної плитки.

, „ – „ „

у ерація зобра ени ко понентів посилається на зобра ення на сторінка з ал нка и.

1 î а іль для надрізування і відла ування
2 апка для відла ування
3 Різальне колі атко
4 апря на планка
5 інійка/упор
6 Опорна повер ня
7 Переносна рукоятка
8 Опорна плита
9 ранспортний іксатор
10 Фіксувальний ва іль
11 Розширення опори (PTŠ 640)
12 Упор для серійного різання (PTŠ 640)

, „ ’ – ’„ – , „ ’„ ’ – ’ . „ ’ „ – , „, – ’ – ’ .

„ „ ’„

		PTC 470	PTC 640
оварний но ер 3 603 M04 …		… 3..	… 4..
Макс. висота розпил вання		12	12
Макс. дов ина різання при поздов ньо у різанні		470	640
ут розпил вання по горизонталі	°	0 45	0 45
î ага відповідно до EPTA-Procedure 01/2003	кг	7 4	9 1

, , Š ’„„

, „, , .		
Плитка відла ується нео айно	Сила натиску під ас надрізування плитки завелика (напр. як о плитка « яка» така як настінна плитка або глазурована плитка)	Під ас надрізування не так сильно натискайте на ва іль для надрізування і відла ування **1**
	Ула ки ле ать під підпру инено повер не опори **6**	î идаліть ула ки
Плитка ла ається е під ас надрізування	Сила натиску під ас надрізування плитки завелика (напр. як о плитка « яка» така як настінна плитка або глазурована плитка)	Під ас надрізування не так сильно натискайте на ва іль для надрізування і відла ування **1**

OBJ_BUCH-2139-001.book Page 46 Tuesday, May 20, 2014 12:50 PM

, „, , . .
Плитка розло л ється не вздов лінії розпил вання	Сила натиску під ас надрізування плитки за ала (напр. як о плитка «тверда» така як кера ограніт плитка для підлоги або орозостійка плитка)	Під ас надрізування сильніше натискайте на ва іль для надрізування і відла ування **1**
	апря на планка **4** не за іксована	ля іксування притисніть іксувальний ва іль **10** донизу **8**
	Різальне колі атко **3** затупилося	а ініть різальне колі атко **3** **E**
Під ас паралельного різання плитка ла ається неправильно	апка для відла ування **2** встановлена не по кра плитки	î становіть лапку для відла ування **2** на са ий край плитки **11a**
Під ас діагонального різання плитка ла ається неправильно	апка для відла ування **2** встановлена по кра плитки	î становіть лапку для відла ування **2** на відстані від лінійки/упора **5** **11b**
Плитка нестабільно ле ить на повер ні опори **6**	Плитка ширша за повер н опори **6**	PTŠ 640 Розкладіть розширення опори **11** **C**
Різальне колі атко **3** заїдає/ру ається з поштов а и під ас надрізування	Сила натиску під ас надрізування плитки завелика	Під ас надрізування не так сильно натискайте на ва іль для надрізування і відла ування **1**

„ „ Š Š ‘ „„

При всі додаткови запитання та за овленні зап астин будь ласка зазна айте 10-зна ний но ер для за овлення о стоїть на заводській табли ці плиткоріза.

‘ „‘ ‘ „„ „ Š ‘ ‘ „„ – Š

Сервісна айстерня відповість на запитання стосовно ре онту і те ні ного обслуговування î ашого виробу. Мал нки в деталя і ін ор аці одо зап астин о на знайти за адресо
www.bosch-pt.com

о анда співробітників Bosch з надання консультацій одо використання продукції із задоволення відповість на î аші запитання стосовно нашої продукції та приладдя до неї.

арантійне обслуговування і ре онт електроінстру енту здійсн ться відповідно до ви ог і нор виготовл ва а на території всі країн лише у ір ови або авторизовани сервісни центра ір и «Роберт Бош». ПОП Р Я î икористання контра актної продукції небезпе не в експлуатації і о е ати негативні наслідки для здоров я. î иготовлення і розповс д ення контра актної продукції переслідується за аконо в ад іністративно у і кри інально у порядку.

‘ „‘

Оî «Роберт Бош»
Šервісний центр електроінстру ентів
вул. райня 1 02660 иїв-60
Україна
ел. (044) 4 90 24 07 (багатоканальний)
E-Mail pt-service.ua’ bosch.com
О іційний сайт www.bosch-powertools.com.ua

Адреса Регіональни гарантійни сервісни айстерень зазна ена в аціонально у гарантійно у талоні.

‘

Плиткоріз приладдя і упаковку треба здавати на екологі но исту повторну переробку.

„ .

OBJ_DOKU-40635-001.fm Page 47 Wednesday, May 21, 2014 12:50 PM

Қазақша

Өндіру күні нұсқаулықтың соңғы, мұқаба бетінде көрсетілген.
Импорттаушы контакттік мәліметін орамада табу мүмкін.

Қауіпсіздік нұсқаулары

Жалпы нұсқаулар

Плитка кескіш жинағындағы қауіпсіздік нұсқаулары мен нұсқаулықтардың барлығын орындаңыз. Қауіпсіздік нұсқаулары мен нұсқаулықтарды орындамау ауыр жарақаттанударға алып келуі мүмкін.

Осы нұсқаулықты толық орындаңыз.

Плитка кескіш үшін қауіпсіздік нұсқаулары

- ▶ **Плитка кескішті тек пайдалануға арналған заттарды кесу үшін пайдаланыңыз.** Бет құрылымы дөрекі мәрмәр немесе гранит және плиткаларды және табиғи тастық плиткаларды кесуге болмайды.
- ▶ **Саусақтарыңызды плитка кесушінің қимылдайтын бөліктеріне салмаңыз.** Саусақтарды жаншу және қатты жарақаттау мүмкін.
- ▶ **Плиткаларды кесуде қорғағыш қолғабын киіңіз.** Жарылған плиткаларда өткір қыр пайда болып, жарақаттануыңыз мүмкін.
- ▶ **Плитка кесушіні тасымалдауда тек қолтұтқаларды пайдаланыңыз, барлық бос құрамдастарды (планкалар, сызғыш) қатты тартып, бекіткіш тұтқышты бағыттауышты бұғаттау үшін төменге басып тасымалдау бекіткішін бекітіңіз (15 және 16 беттерін қараңыз).** Түскенде жарақаттану қауіпі бар болады.

Өнім және қызмет сипаттамасы

Тағайындалу бойынша қолдану

Плитка кесуші қыш тақталарды - плиткаларды кесуге арналған.

Бейнеленген құрамды бөлшектер

Берілген бөлшек нөмірлері суреттердегі бейнелерге негізделген.

1 Ою мен сындыру тұтқышы
2 Сындыру сыққышы
3 Кесу дөңгелегі
4 Бағыттауыш рейка
5 Сызғыштар/планка
6 Түйіспелі бет
7 Тұтқа
8 Тірек платформасы
9 Тасымалдау қорғауышы
10 Тоқтатқыш тұтқыш
11 Қою аймағының кеңейткіші (PTC 640)
12 Сериялық кесік планкасы (PTC 640)

Бейнеленген немесе сипатталған жабдықтар стандартты жеткізу көлемімен қамтылмайды. Толық жабдықтарды біздің жабдықтар бағдарламамыздан табасыз.

Техникалық мәліметтер

Плитка кескіш		PTC 470	PTC 640
Өнім нөмірі 3 603 M04 ...		... 3..	... 4..
макс. кесу биіктігі	мм	12	12
макс. кесу ұзындығы ұзын кесіктерде	мм	470	640
Қисайту бұрышы көлденең	°	0 – 45	0 – 45
EPTA-Procedure 01/2003 құжатына сай салмағы	кг	7,4	9,1

Пайдалану кеңестері

Ақау	Себебі	Шешімі	графиканы қараңыз
Плитка дәл кесілмей жатыр	Плитканы оюда қысым тым жоғары (мысалы, „жұмсақ“ плиткаларда қабырға плиткалары немесе көкшіл плиткаларда)	Оюда ою мен сындыру тұтқышына **1** төменірек қысым салыңыз	
	Сындыру қалдықтары серіппелі тіреуіш аймақ **6** астында жатыр	Сындыру қалдықтарын алып қойыңыз	
Плитка оюда сынып жатыр	Плитканы оюда қысым тым жоғары (мысалы, „жұмсақ“ плиткаларда қабырға плиткалары немесе көкшіл плиткаларда)	Оюда ою мен сындыру тұтқышына **1** төменірек қысым салыңыз	

OBJ_DOKU-40635-001.fm Page 48 Wednesday, May 21, 2014 12:50 PM

Ақау	Себебі	Шешімі	графиканы қараңыз
Плитка кесі сызығы бойы сынбай жатыр	Плитканы оюда қысым тым төмен (мысалы, „қатты“ плиткаларда, мысалы, керамогранит, еден плиткалары немесе мүздамайтын плиткаларда)	Оюда ою мен сындыру тұтқышына **1** жоғарырақ қысым салыңыз	
	Бағыттауыш **4** бұғатталмаған	Тоқтатқыш тұтқаны **10** бұғаттау үшін төменге басыңыз	**8**
	Кесу дөңгелегі **3** өтпес	Кесу дөңгелегін **3** алмастырыңыз	**E**
Параллельді кесуде плитка дұрыс емес сынып жатыр	Сындыру сыққышы **2** плитка ақырында орындалмаған	Сындыру сыққышы **2** плитканың ақырында орнатыңыз	**11a**
Диагоналды кесуде плитка дұрыс емес сынып жатыр	Сындыру сыққышы **2** плитка ақырында орнатылған	Сындыру сыққышы **2** сызғыштар/планкалар **5** алдында орнатыңыз	**11b**
Плитка қою аймағына **6** тұрақты тұрған жоқ	Плитка қаптама қою аймағынан **6** үлкен	PTC 640: Қою аймағының кеңейткіштерін **11** ашыңыз	**C**
Кесу дөңгелегі **3** оюда ілініп/қағылып жатыр	Плитканы оюда қысым тым жоғары	Оюда ою мен сындыру тұтқышына **1** төменірек қысым салыңыз	

Техникалық күтім және қызмет

Барлық сұрақтар қою және қосалқы бөлшектерге тапсырыс беру кездерінде міндетті плитка кескішінің зауыттық тақтайшасындағы 10-санды өнім нөмірін жазыңыз.

Тұтынушыға қызмет көрсету және пайдалану кеңестері

Қызмет көрсету шеберханасы өнімді жөндеу және күту, сондай-ақ қосалқы бөлшектер туралы сұрақтарға жауап береді. Қажетті сызбалар мен қосалқы бөлшектер туралы ақпаратты мына мекенжайдан табасыз:
www.bosch-pt.com
Кеңес беруші Bosch қызметкерлері өнімді пайдалану және олардың қосалқы бөлшектері туралы сұрақтарыңызға тиянақты жауап береді.

Өндіруші талаптары мен нормаларының сақталуымен электр құралын жөндеу және кепілді қызмет көрсету барлық мемлекеттер аумағында тек „Роберт Бош“ фирмалық немесе авторизацияланған қызмет көрсету орталықтарында орындалады.
ЕСКЕРТУ! Заңсыз жолмен әкелінген өнімдерді пайдалану қауіпті, денсаулығыңызға зиян келтіруі мүмкін. Өнімдерді заңсыз жасау және тарату әкімшілік және қылмыстық тәртіп бойынша Заңмен қудаланады.

Қазақстан
ЖШС „Роберт Бош“
Электр құралдарына қызмет көрсету орталығы
Алматы қаласы
Қазақстан
050050
Райымбек данғылы
Коммунальная көшесінің бұрышы, 169/1
Тел.: +7 (727) 232 37 07
Факс: +7 (727) 233 07 87
E-Mail: info.powertools.ka@bosch.com
Ресми сайты: www.bosch.kz; www.bosch-pt.kz

Кәдеге жарату

Плитка кескішінің, оның жабдықтары мен орамасын қоршаған ортаны қорғайтын кәдеге жарату орнына тапсыру қажет.

Техникалық өзгерістер енгізу құқығы сақталады.

OBJ_BUCH-2139-001.book Page 49 Tuesday, May 20, 2014 12:50 PM

Român

Instruc iuni privind siguran a i protec ia muncii

Instruc iuni de ordin general privind siguran a i protec ia muncii

Citi i toate indica iile de avertizare i instruc iunile privind siguran a care înso esc dispozitivul de t iat gresie i faian . Nerespectarea instrucțiunilor şi indicațiilor privind siguranța poate duce la răniri grave.

P stra i cu grij prezentele instruc iuni.

Instruc iuni privind siguran a pentru dispozitivul de t iat gresie i faian

- ▶ **Folosi i dispizitivul de t iat gresie i faian numai pentru t ierea materialelor specificate la paragraful Utilizare conform destina iei.** Marmura sau granitul precum şi plăcile ceramice cu structură grosieră a suprafeței şi plăcile din piatră natur nu pot fi tăiate.
- ▶ **Nu introduce i degetele între piesele mobile ale dispozitivului de t iat gresie i faian .** Degetele ar putea fi strivite şi suferi leziuni grave.
- ▶ **La debitarea pl cilor ceramice purta i m nu i de protec ie.** Plăcile ceramice sparte prezintă muchii ascuțite care vă pot răni.
- ▶ **Folosi i numai mânerele pentru transportul dispozitivului de t iat gresie i faian , strânge i bine toate componentele nefixate, (limitatoare, rigle), împinge i în jos pârghia de fixare pentru blocarea inei de ghidare i fixa i dispozitivul de siguran la transport (vezi figura 15 i 16).** În caz de cădere e istă pericol de rănire.

Descrierea produsului i a performanelor

Utilizare conform destina iei

Dispozitivul de tăiat gresie şi faianță este destinat tăierii plăcilor ceramice.

Elemente componente

Numerotarea componentelor ilustrate se referă la schițele de la paginile grafice.

1 Pârghie pentru crestare şi rupere
2 Poanson pentru rupere
3 Roată tăietoare
4 ină de ghidare
5 Rigle/limitator
6 Suprafață de sprijin
7 Mâner de transport
8 Placă de bază
9 Dispozitiv de siguranță pentru transport
10 Pârghie de fi are
11 E tindere suport de sprijin (PTŠ 640)
12 Limitator pentru tăieri în serie (PTŠ 640)

Accesoriile ilustrate sau descrise nu sunt cuprinse în setul de livrare standard. Pute i g si accesoriile complete în programul nostru de accesorii.

Date tehnice

Dispozitiv de t iat gresie i faian		PTC 470	PTC 640
Număr de identificare			
3 603 M04 ...		... 3..	... 4..
Înălțime de tăiere ma imă	mm	12	12
lungime ma imă de tăiere la tăierile longitudinale	mm	470	640
nghi de înclinare			
orizontal	°	0 45	0 45
Greutate conform EPTA-Procedure 01/2003	kg	7 4	9 1

Sfaturi utile privind utilizarea

Problem	Cauz	Remediere	vezi schi ele grafice
Placa ceramică se rupe necorespunzător	Presiunea de apăsare la crestarea plăcii ceramice este prea mare (de e emplu la plăcile ceramice moi ca faianța sau plăcile ceramice glazurate)	La crestare e ercitați o apăsare mai redusă asupra pârghiei pentru crestare şi rupere **1**	
	Resturile rupte se află sub suprafața de sprijin elastică **6**	Îndepărtați resturile rupte	
Placa ceramică se rupe deja în timpul crestării	Presiunea de apăsare la crestarea plăcii ceramice este prea mare (de e emplu la plăcile ceramice moi ca faianța sau plăcile ceramice glazurate)	La crestare e ercitați o apăsare mai redusă asupra pârghiei pentru crestare şi rupere **1**	

OBJ_BUCH-2139-001.book Page 50 Tuesday, May 20, 2014 12:50 PM

Problem	Cauz	Remediere	vezi schi ele grafice
Placa ceramică nu se rupe de-a lungul trasajului de tăiere	Presiunea de apăsare în timpul crestării plăcii ceramice este prea mică (de e emplu la plăcile ceramice dure ca plăcile ceramice porțelanate gresia sau plăcile ceramice rezistente la îngheț)	E ercitați o apăsare mai mare asupra pârghiei pentru crestare şi rupere **1**	
	ina de ghidare **4** nu este blocată	Pentru blocare împingeți în jos pârghia de fi are **10**	**8**
	Roata tăietoare **3** este tocită	Schimbați roata tăietoare **3**	**E**
Placa ceramică se rupe greşit la tăierea paralelă	Poansonul de rupere **2** nu a fost aşezat la capătul plăcii ceramice	Aşezați poansonul de rupere **2** e act la capătul plăcii ceramice	**11a**
Placa ceramică se rupe greşit la tăierea pe diagonală	Poansonul de rupere **2** este aşezat la capătul plăcii ceramice	Aşezați poansonul de rupere **2** puțin mai înaintea riglelor/limitatorului **5**	**11b**
Placa ceramică nu este aşezată stabil pe suprafața de sprijin **6**	Placa ceramică este mai lată decât suprafața de sprijin **6**	PTŠ 640 Depliați e tinderile suportului de sprijin **11**	**C**
Roata tăietoare **3** toacă/izbeşte în timpul crestării	Presiunea de apăsare la crestarea păcii ceramice este prea mare	La crestare e ercitați o apăsare mai redusă asupra pârghiei pentru crestare şi rupere **1**	

ntre inere i service

În caz de reclamații şi comenzi de piese de schimb vă rugăm să indicați neapărat numărul de identificare compus din 10 cifre conform plăcuței indicatoare a tipului dispozitivului de tăiat gresie şi faianță.

Asisten clien i i consultan privind utilizarea

Serviciul de asistență clienți vă răspunde la întrebări privind repararea şi întreținerea produsului dumneavoastră cât şi piesele de schimb. Găsiți desenele de ansamblu şi informații privind piesele de schimb şi la
www.bosch-pt.com
Echipa de consultanță Bosch vă răspunde cu plăcere la întrebări privind produsele noastre şi accesoriile acestora.

România

Robert Bosch SRL
Šentru de service Bosch
Str. Horia Măcelariu Nr. 30 34
013937 Bucureşti
Tel. service scule electrice (021) 4057540
Fa (021) 4057566
E-Mail infoBSŠ' ro.bosch.com
Tel. consultanță clienți (021) 4057500
Fa (021) 2331313
E-Mail infoBSŠ' ro.bosch.com
www.bosch-romania.ro

Eliminare

Dispozitivul de tăiat gresie şi faianță accesoriile şi ambalajele trebuie direcționate către o stație de reciclare ecologică.

Sub rezerva modific rilor.

,

, , „ , _' „, , ,

Š ' , ' „ , _' „, , ,

Š ' , ' „ , _' -
„ Š– , ' „ ' , , , „, ' ,
, ' „ „, _ . Пропуски при спазването на указанията за безопасност и на упътванията за работа огат да предизвикат те ки трав и.

, ' „ , , , _ , ' , „, -
Š " .
, , „ , _' „, , , „ Š „ ' ,
, ' „ „, _

▶ **_ , „ Š „ ' , , ' „ „, _ ,**
, , ' „ „, , , , _ „ , , ,
_ „, „, „ „, _ _ „ . Мра ор или гранит както и пло ки с груба повър ност и пло и от естествен ка ък не огат да бъдат разрязвани.

▶ **_ ' _ Š– „ -**
, „, , „, , , , ' „ „, _ . î ъз о но е да пре ипете пръстите си и да ги нараните сериозно.

▶ **, ' „ „, , „ _ , _ _' -**
„ , . При от упване на пло ката се образуват остри ръбове които огат да î и наранят.

▶ **_ „, „ „, , „, , , , ' „ „, _ -**
_ , , , , _ , „ , -
, , , „ , (_ , „ '), _ -
, „, Š , ' , _ , ' „ „, -
, , „, , , ' „ , , Š , ' „
_ ' „ _ ' „ (Š 15 16). Съществува опасност от нараняване.

OBJ_BUCH-2139-001.book Page 51 Tuesday, May 20, 2014 12:50 PM

– ’ ” ”’ – Š ’ - ” Š ”’ ”’ ” ”’ Š ’

Машината е предназна ена за рязане на кера и ни пло ки.

’ ” ”

о ерирането на изобразените ко поненти се отнася до игурите на страниците с изобра енията.

1 ост за изработване на прорез и от упване
2 Бутало за от упване
3 Ре е о колело
4 аправлява а шина
5 инеали/опора
6 Опорна плоскост
7 Ръко ватка за пренасяне
8 Основна пло а
9 Бутон за застопоряване при транспортиране
10 ост за застопоряване
11 Разширител на опорната равнина (PTŠ 640)
12 Опора за серийно рязане (PTŠ 640)

’ ” ”’ Š – ’ ” – ” ” – – - ” ” ’ ” ” ’ ” ’ ”’ ’ – ’ ” ’ ”

Š ’. –’ ” – ”’ – ” ” – – - ” ” ’ ”’ ” ’ ’ ” ’ – ” - ” – – ” .

’ ’ ” ’ ’ ’

” Š ” ’ ’ ” ”’ –		PTC 470	PTC 640
атало ен но ер 3 603 M04 …		… 3..	… 4..
акс. висо ина на среза	mm	12	12
Макс. дъл ина при надлъ ни срезове	mm	470	640
аклон оризонтално	°	0 45	0 45
Маса съгласно EPTA-Procedure 01/2003	kg	7 4	9 1

”’		’ ” ’ ”	Š ’ ’
Пло ката не се упи по среза	Силата на притискане при изработването на надреза е твърде голя а (напр. при « еки» пло ки като пло ки за стени или глед осани пло ки)	а алете силата на притискане вър у лоста **1** при изработване на надреза	
	Под пру инира ата опорна повър ност и а от упени пар енца **6**	Пре а нете пар енцата	
Пло ката се упи о е при изработване на надреза	Силата на притискане при изработването на надреза е твърде голя а (напр. при « еки» пло ки като пло ки за стени или глед осани пло ки)	а алете силата на притискане вър у лоста **1** при изработване на надреза	
Пло ката не се упи по дъл ината на линията	Силата на притискане при изработването на надреза е твърде алка (напр. при «твърди» пло ки като теракота гранитогрес или устой иви на ниски те ператури пло ки)	Увели ете силата на притискане вър у лоста **1** при изработване на надреза	
	аправлява ата шина **4** не е затегната	Притиснете добре надолу лоста **10** за застопоряване на шината	**8**
	Ре е ото колело **3** е затъпено	а енете ре е ото колело **3**	**E**
При успореден срез пло ката не се упи на ну ното ясто	остът за от упване **2** не допира пло ката в края	Пре естете лоста за от упване **2** до края на пло ката	**11a**
Пло ката не се упи на ну ното ясто при диагонален срез	остът за от упване **2** допира пло ката в края	Поставете лоста за от упване **2** близо до линеала/опората **5**	**11b**

OBJ_BUCH-2139-001.book Page 52 Tuesday, May 20, 2014 12:50 PM

	,,	, ,, , ,,	Š , ,
Пло ката не е легнала стабилно вр у опорната повр ност **6**	Пло ката е по-широка от опорната повр ност **6**	PTŠ 640 Разгънете разширителя на опорната равнина **11**	C
Ре е ото колело **3** се блокира/приплъзва при изработване на надреза	Силата на притискане при изработване на надреза е твърде голя а	а алете силата на притискане вр у лоста **1** при изработване на надреза	

, ,,

Моля когато се обръ ате с въпроси къ представителите на Бош и при поръ ване на резервни асти винаги посо - вайте 10-ци рения катало ен но ер изписан на табелка-та на инстру ента.

,,

Отговори на въпросите си относно ре онта и поддръ ката на î ашия продукт о ете да полу ите от нашия сервизен отдел. Монта ни ерте и и ин ор ация за резервни ас-ти о ете да на ерите съ о на адрес
www.bosch-pt.com
кипът на Бош за те ни ески съвети и прило ения е от-говори с удоволствие на въпросите î и относно нашите продукти и допълнителните приспособления за тя .

E ,

Бош Сервиз Център
аранционни и извънгаранционни ре онти
бул. Черни връ 51-Б
FPI Бизнес център 1407
1907 Со ия
ел. (02) 9601061
ел. (02) 9601079
Факс (02) 9625302
www.bosch.bg

, Š , ,,

нстру ентът за рязане на пло ки допълнителните прис-пособления и опаковките трябва да бъдат предавани за втори на преработка.

, , , , ,, ,, , _, ,, .

, ,,

,, ,, ,, _ ,,

_ ,, ,, ,, _ ,,

, ,, ,,

,, _ ,, Š–, , _ ,, ,,,
, ,, , , ,, _ .

еприд ването кон безбедносните напо ени и упатства о е да предизвика тешки повреди.

Š , Š–, , .

,, ,, ,, _ ,, , , ,, , ,
,, _

▶ , , ,, , , ,, _ , ,
,, , , , ,, ,,, ,,
, , , Š– , . е о е да се ете ер ер или гранит како и пло ки со груба структура на површината и пло ки од природен ка ен.

▶ – ,,Š , – – Š– ,,
,, , ,, , , ,, _ . Мо е да ги заглавите прстите и да се повредите.

▶ , ,, , , _ ,, _ .
а скршените пло ки се создаваат остри рабови на кои о е да се повредите.

▶ , ,, _ ,, , ,, , , ,, _
, , , ,,
, , ,, _ ,, (, ,, ,, , ,
,, ,), _ ,, ,,, , ,
,, Š , , , , ,, , _ ,
, , ,, _ ,, Š Š , (
, 15 16). При паѓање на алатот постои опасност од повреда.

_ ,, _ ,, ,
_ , ,, ,, ,,

Машината за се ење на пло ки е на енета за се ење на кера и ки пло ки.

Š , , ,, _ ,, ,,

у ерирањето на илустрираните ко поненти се однесува на приказот на гра и ките страници.

1 ост за засекување и кршење
2 Пробива за кршење
3 ркалце за се ење
4 Шина водилка
5 инијар/грани ник
6 Потпорна површина
7 Ра ка за носење
8 Основна пло а
9 ранспортен осигурува
10 ост за иксирање
11 Проширување на подлогата (PTŠ 640)
12 рани ник за сериски резови (PTŠ 640)

_ , ,, , _ , _ , , ,, ,, ,,
, ,, , ,, ,, , , _ , , , , _ ,, , _ , ,
, ,, ,, , , , , , , _ , .

OBJ_BUCH-2139-001.book Page 53 Tuesday, May 20, 2014 12:50 PM

” _ ’

’ ”’ ’ ’ ”’ _		PTC 470	PTC 640
Број на дел/артикл 3 603 M04 …		… 3..	… 4..
акс. висина на се ење		12	12
акс. дол ина на се ење при дол ински резови		470	640
Агол на косо се ење оризонтално	°	0 45	0 45
е ина согласно EPTA-Procedure 01/2003	кг	7 4	9 1

’ _ ”’

”’		’ ’ ’
Пло ката се крши со не истотија	Притисокот при засекување на пло ката е превисок (на пр. при еки пло ки како ѕидни пло ки или глазирани пло ки)	При засекувањето употребете по ал притисок на лостот за засекување и кршење **1**
	Остатоците од кршењето влегле под потпорната површина со пру ина **6**	Отстранете ги остатоците од кршење
Пло ката се крши уште при засекувањето	Притисокот при засекување на пло ката е превисок (на пр. при еки пло ки како ѕидни пло ки или глазирани пло ки)	При засекувањето употребете по ал притисок на лостот за засекување и кршење **1**
Пло ката не се крши по дол ина на линијата за се ење	Притисокот при засекување на пло ката е пре ал (на пр. при цврсти пло ки како порцелански пло ки подни пло ки или пло ки отпорни на за рзнување)	При засекувањето употребете поголе притисок на лостот за засекување и кршење **1**
	Шината-водилка **4** не е иксирана	Притиснете го лостот за иксирање **10** надолу за да ја блокирате **8**
	ркалцето за се ење **3** е отапено	а енете го тркалцето за се ење **3** **E**
При паралелни резови пло ката се крши погрешно	Пробива от за кршење **2** не е поставен на крајот на пло ката	Пробива от за кршење **2** е поставен сосе а на крајот на пло ката **11a**
При дијагонални резови пло ката се крши погрешно	Поставете го пробива от за кршење **2** на крајот на пло ката	Поставете го пробива от за кршење **2** алку пред линијарот/грани никот **5** **11b**
Пло ката не ле и стабилно на потпорната површина **6**	Пло ката е поширока од потпорната површина **6**	PTŠ 640 Отворете го проширувањето за потпорната површина **11** **C**
ркалцето за се ење **3** се заглавува/затресува при засекување	Притисокот при засекување на пло ката е преголе	При засекувањето употребете по ал притисок на лостот за засекување и кршење **1**

Š ’

а сите прашања и нара ки на резервни делови î е оли е наведете го 10-ци рениот број од специ икационата пло ка на ашината за се ење на пло ки.

”’ Š ’ _

Сервисната слу ба ќе одговори на î ашите прашања во врска со поправката и одр увањето на î ашиот производ како и резервните делови. ксплозивен црте и ин ор ации за резервни делови ќе најдете на **www.bosch-pt.com**

и от за советување при користење на Bosch ќе ви по огне доколку и ате прашања за нашите производи и опре а.

OBJ_BUCH-2139-001.book Page 54 Tuesday, May 20, 2014 12:50 PM

’ ” ’

. . лектрис
Сава ова евиќ 47Ѣ број 3
1000 Скопје
-пошта dimce.dimcev’ servis-bosch.mk
нтернет www.servis-bosch.mk
ел./ акс 02/ 246 76 10
Моб. 070 595 888

’ ”Š ’

Машината за се ење на пло ки опре ата и а бала ите треба да се отстранат на еколошки при атлив на ин.

’ š ’ – ’ ”’ – ”’ .

Srpski

Uputstva o sigurnosti

Op ta uputstva o sigurnosti

Pro itajte sve napomene za sigurnost i uputstva koja su priložena uz seka za plo ice. Propusti kod pridržavanja napomena za sigurnost i uputstava za posledicu mogu da imaju teške povrede.

Dobro uvajte ova uputstva.

Sigurnosna uputstva za seka plo ica

- ▶ **Upotrebljavajte seka plo ica samo za presecanje materijala, koji su navedeni u preporu enoj upotrebi.** Mermer ili granit kao i plo ice sa grubom površinskom strukturom i plo ice sa prirodnim kamenom ne mogu se presecati.
- ▶ **Ne stavljajte prste izme u pokretnih delova seka a za plo ice.** Možete da prignje ite prste u da ih u zna ajnoj meri povredite.
- ▶ **Nosite za titne rukacive pri presecanju plo ica.** Na prelomljenim plo icama nastaju oštre ivice na koje se možete povrediti.
- ▶ **Prilikom transportovanja seka a plo ica upotrebljavajte samo ru ke, vrsto zategnite sve labave komponente (grani nike, lenjire), fiksnu polugu radi fiksiranja vode e ine pritisnite na dole i fiksirajte transportni osigura (videti sliku 15 i 16).** slu aju pada postoji opasnost povreda.

Opis proizvoda i rada

Upotreba koja odgovara svrsi

Seka za plo ice je namenjen za se enje kerami kih plo ica.

Komponente sa slike

Numerisanje komponenti sa slika odnosi se na prikaze na grafi kim stranama.

1 Poluga za urezivanje i lomljenje
2 alup za lomljenje
3 To ak za se enje
4 ode a šina
5 Lenjiri/grani nik
6 Površina naleganja
7 Hvataljka za nošenje
8 Osnovna plo a
9 Osigura za transport
10 Fiksna poluga
11 Proširenje površine za polaganje (PTŠ 640)
12 Grani nik za serijski rez (PTŠ 640)

Prikazani ili opisani pribor ne spada u standardno pakovanje. Kompletni pribor možete da na ete u na em programu pribora.

Tehni ki podaci

Seka plo ica		PTC 470	PTC 640
Broj predmeta 3 603 M04 ...		... 3..	... 4..
maks. visina presecanja	mm	12	12
maks. dužina reza kod uzdužnih rezova	mm	470	640
gao iskošenja horizontalno	°	0 45	0 45
Težina prema EPTA-Procedure 01/2003	kg	7 4	9 1

OBJ_BUCH-2139-001.book Page 55 Tuesday, May 20, 2014 12:50 PM

Saveti za primenu

Problem	Uzrok	Pomo	pogledajte grafiku
Plo ica se ne lomi isto	Potisni pritisak prilikom urezivanja plo ice je previsok (npr. kod mekih plo ica kao što su zidne plo ice ili glazirane plo ice)	Prilikom urezivanja vršite manji pritisak na ru icu za urezivanje i lomljenje **1**	
	Lomljeni ostaci se nalaze ispod ogibljene površine za polaganje **6**	klonite lomljene ostatke	
Plo ica se lomi ve prilikom urezivanja	Potisni pritisak prilikom urezivanja plo ice je previsok (npr. kod mekih plo ica kao što su zidne plo ice ili glazirane plo ice)	Prilikom urezivanja vršite manji pritisak na ru icu za urezivanje i lomljenje **1**	
Plo ica se ne lomi duž linije preseka	Potisni pritisak prilikom urezivanja plo ice je prenizak (npr. kod tvrdih plo ica kao što su kamene plo ice podne plo ice ili plo ice otporne na mraz)	Prilikom urezivanja vršite ve i pritisak na ru icu za urezivanje i lomljenje **1**	
	ode a šina **4** nije fiksirana	Fiksnu polugu **10** radi fiksiranja pritisnite na dole	**8**
	To ak za se enje **3** tup	amenite to ak za se enje **3**	**E**
slu aju paralelnog reza plo ica se pogrešno lomi	alup za lomljenje **2** nije postavljen na kraj plo ice	alup za lomljenje **2** postavite sasvim na kraj plo ice	**11a**
slu aju dijagonalnog reza plo ica se pogrešno lomi	alup za lomljenje **2** postavljen na kraj plo ice	alup za lomljenje **2** postavite malo ispred lenjira/grani nika **5**	**11b**
Plo ica ne leži stabilno na površini za polaganje **6**	Plo ica je šira od površine za polaganje **6**	PTŠ 640 Rasklopite proširenje površine za polaganje **11**	**C**
To ak za se enje **3** zaka uje/drmusa se prilikom urezivanja	Potisni pritisak prilikom urezivanja plo ice previsok	Prilikom urezivanja vršite manji pritisak na ru icu za urezivanje i lomljenje **1**	

Održavanje i servis

Molimo neizostavno navedite kod svim pitanja i naru ivanja rezervnih delova neizostravno broj predmeta sa 10 brojnih mesta prema tipskoj tablici seka a plo ica.

Servisna služba i savetovanje o upotrebi

Servisna služba odgovori e na vaša pitanja o popravcima i održavanju vašeg proizvoda i o rezervnim delovima. ve ane crteže i informacije o rezervnim delovima možete na i na našoj adresi
www.bosch-pt.com
Bosch tim za savetovanje o upotrebi e vam rado pomo i ako imate pitanja o našim proizvodima i priboru.

Srpski
Bosch-Service
Dimitrija Tucovi a 59
11000 Beograd
Tel. (011) 6448546
Fa (011) 2416293
E-Mail asboschz' E net.yu

Uklanjanje djubreta

Seka plo ica pribor i pakovanja treba odvoziti nekoj reciklaži koja odgovra zaštiti ovekove sredine.

Zadržavamo pravo na promene.

Slovensko

Varnostna navodila

Splo na varnostna navodila

Preberite vsa varnostna opozorila in navodila, ki so priložena rezalniku plo ic. Napake zaradi neupoštevanja varnostnih opozoril in navodil lahko povzro ijo težke telesne poškodbe.

Prosimo, da ta navodila skrbno shranite.

Varnostna navodila za rezalnike plo ic

- **Rezalnik plo ic uporabite samo za rezanje materialov, ki so v skladu z namembnostjo.** Ni možno rezanje marmorja ali granita ter ploš ic z grobo strukturo površine ter ploš ic iz naravnih kamenin.
- **Ne sezite s prsti med premi ne dele rezalnika za plo ice.** Lahko bi si stisnili prste in jih hudo poškodovali.
- **Pri rezanju plo ic nosite za itne rokavice.** Na zlomljenih ploš icah so ostri srhi kjer se lahko poškodujete.
- **Pri transportu rezalnika za plo ice uporabljajte samo ro aje, vse nepritrjene dele orodja (prislone, ravnila) morate tesno priviti, za pritrditev vodilne tirnice poti-**

OBJ_BUCH-2139-001.book Page 56 Tuesday, May 20, 2014 12:50 PM

snite blokirno ro ico navzdol in fiksirajte transportna varovala (glejte sliki 15 in 16). primeru padca obstaja nevarnost poškodb.

Opis in zmogljivost izdelka

Uporaba v skladu z namenom

Rezalnik za plošice je namenjen rezanju keramičnih plošic.

Komponente na sliki

Oštevilčenje komponent se nanaša na prikaze na grafičnih straneh.

1 Ročica rezanje in lomljenje
2 Lomilni pesti
3 Rezalno kolo
4 odilna tirnica
5 Ravnila/prislon
6 Naležna površina
7 Ročaj za nošenje
8 Osnovna plošča
9 Transportno varovalo
10 Blokirna ročica
11 Nastavek za razširitev naležne površine (PTŠ 640)
12 Prislon za serijsko rezanje (PTŠ 640)

Prikazan ali opisan pribor ni del standarnega obsega dobave. Celoten pribor je del naših programa pribora.

Tehnični podatki

Rezalnik plošic		PTC 470	PTC 640
tevilka artikla 3 603 M04 ...		... 3..	... 4..
Maks. višina reza	mm	12	12
maks. dolžina reza pri vzdolžnem rezanju	mm	470	640
–eralni kot vodoravno	°	0 45	0 45
Teža po EPTA-Procedure 01/2003	kg	7 4	9 1

Nasveti za uporabo

Problem	Vzrok	Pomo	glejte grafiko
Plošica se ne prelomi brezhibno	Sila pritiskanja pri rezanju plošice je prevelika (npr. pri mehkih plošicah kot so stenske plošice ali glazirane plošice)	Pri rezanju ne pritiskajte preveč na ročico za rezanje in lomljenje **1**	
	Pod vzmeteno naležno površino **6** ležijo ostanki lomljenja	Odstranite ostanke lomljenja	
Plošica se prelomi že pri rezanju	Sila pritiskanja pri rezanju plošice je prevelika (npr. pri mehkih plošicah kot so stenske plošice ali glazirane plošice)	Pri rezanju ne pritiskajte preveč na ročico za rezanje in lomljenje **1**	
Plošica se ne zlomi vzdolž rezalne linije	Sila pritiskanja pri rezanju plošice je premajhna (npr. pri trdih plošicah kot so plošice iz finega kamna talne plošice ali mrazoodporne plošice)	Pri rezanju pritiskajte na ročico za rezanje in lomljenje **1** nekoliko bolj	
	odilna tirnica **4** ni blokirana	a blokiranje pritisnite blokirno ročico **10** navzdol	**8**
	Rezalno kolo **3** je topo	amenjajte rezalno kolo **3**	**E**
Plošica se pri vzporednem rezanju prelomi narobe	Lomilni pesti **2** nimeščen na koncu plošice	Lomilni pesti **2** namestite na koncu plošice	**11a**
Plošica se pri diagonalnem rezanju prelomi narobe	Lomilni pesti **2** je nameščen na koncu plošice	Lomilni pesti **2** namestite tako da bo nekoliko pred ravnili/prislonom **5**	**11b**
Plošica ni nameščena stabilno na naležni površini **6**	Plošica je širša od naležne površine **6**	PTŠ 640 Razklopite nastavek za razširitev naležne površine **11**	**C**
Rezalno kolo **3** se pri rezanju trese/ustavlja	Sila pritiskanja pri rezanju plošice je previsoka	Pri rezanju ne pritiskajte preveč na ročico za rezanje in lomljenje **1**	

OBJ_BUCH-2139-001.book Page 57 Tuesday, May 20, 2014 12:50 PM

Vzdrževanje in servisiranje

Pri vseh vprašanjih in naro ilih nadomestnih delov morate nujno navesti desetmestno številko izdelka s tipske tablice rezalnika ploš ic.

Servis in svetovanje o uporabi

Servis am bo dal odgovore na aša vprašanja glede popravila in vzdrževanja izdelka ter nadomestnih delov. Risbe razstavljenega stanja in informacije o nadomestnih delih se nahajajo tudi na spletu pod
www.bosch-pt.com
Skupina svetovalcev o uporabi podjetja Bosch am bo z veseljem v pomo pri vprašanjih o naših izdelkih in njihovega pribora.

Slovensko

Top Service d.o.o.
Šelovška 172
1000 Ljubljana
Tel. (01) 519 4225
Tel. (01) 519 4205
Fa (01) 519 3407

Odlaganje

Rezalnik ploš ic pribor in embalažo morate reciklirati v skladu z varstvom okolja.

Pridržujemo si pravico do sprememb.

Hrvatski

Upute za sigurnost

Op e upute za sigurnost

Pro itajte sve sigurnosne napomene i upute koje su priložene uz reza za plo ice. Pogreške prilikom pridržavanja sigurnosnih napomena i uputa mogu izazvati zadobivanje teških ozljeda.

Ove upute spremite na sigurno mjesto.

Upute za sigurnost za reza plo ica

- ▶ **Reza plo ica koristite samo za rezanje materijala navedenih u primjeni za odre enu namjenu.** Ne može se rezati mramor ili granit kao i plo ice sa grubom površinskom strukturom i plo ice od prirodnog kamena.
- ▶ **Ne stavljajte prste izme u pomi nih dijelova reza a za plo ice.** Prsti bi se mogli prignje iti i teško ozlijediti.
- ▶ **Kod rezanja plo ica nosite za titne rukavice.** Na odlomljenim plo icama nalaze se oštri rubovi na kojima se možete ozlijediti.
- ▶ **Prilikom transportiranja reza a za plo ice koristite samo rukohvate, zategnite sve otpu tene sastavne dijelove (grani nici, lineali), pritisnite zaustavnu polugu za aretiranje vodilice prema dolje i fiksirajte transportni osigura (vidi sliku 15 i 16).** slu aju pada postoji opasnost od ozljeđivanja.

Opis proizvoda i radova

Uporaba za odre enu namjenu

Reza za plo ice namijenjen je za rezanje kerami kih plo ica.

Prikazani dijelovi ure aja

Numeriranje prikazanih dijelova odnosi se na stranice sa slikama boce.

1 Poluga za paranje i lomljenje
2 Pe at za lomljenje
3 ota i za rezanje
4 odilica
5 Lineali/grani nik
6 Površina nalijeganja
7 Ru ka za prenošenje
8 Temeljna plo a
9 Transportni osigura
10 austavna poluga
11 Proširenje podloge (PTŠ 640)
12 Grani nik za serijski rez (PTŠ 640)

Prikazan ili opisan pribor ne pripada standardnom opsegu isporuke. Potpuni pribor možete na i u na em programu pribora.

Tehni ki podaci

Reza plo ica		PTC 470	PTC 640
ataloški br. 3 603 M04 ...		... 3..	... 4..
ma . visina rezanja	mm	12	12
maks. dužina reza kod uzdužnih rezova	mm	470	640
ut kosog rezanja horizontalni	°	0 45	0 45
Težina odgovara EPTA-Procedure 01/2003	kg	7 4	9 1

OBJ_BUCH-2139-001.book Page 58 Tuesday, May 20, 2014 12:50 PM

Savjeti za primjenu

Smetnja	Uzrok	Otklanjanje	vidjeti crtež
Plo ica ne isto puca	Pritisak kod paranja plo ice je suviše jak (npr. kod mekših plo ica poput zidnih ili glaziranih plo ica)	od paranja primijenite manji pritisak na polugu za paranje i lomljenje **1**	
	Ostaci lomljenja nalaze se ispod gipke površine polaganja **6**	klonite ostatke lomljenja	
Plo ica se slama ve kod paranja	Pritisak kod paranja plo ice je suviše jak (npr. kod mekših plo ica poput zidnih ili glaziranih plo ica)	od paranja primijenite manji pritisak na polugu za paranje i lomljenje **1**	
Plo ica se ne prelama uzduž linije rezanja	Pritisak kod paranja plo ice je suviše slab (npr. kod tvrđih plo ica poput imitacije kamena podnih plo ica plo ica otpornih na mraz)	od paranja primijenite ve i pritisak na polugu za paranje i lomljenje **1**	
	odilice **4** nisu aretirane	austavnu polugu **10** za aretiranje pritisnite prema dolje	**8**
	ota i za rezanje je **3** tup	amijenite kota i za rezanje **3**	**E**
od paralelnog se reza plo ica krivo lomi	Pe at za lomljenje **2** nije postavljen na kraju plo ice	Pe at za lomljenje **2** postavite sasvim na kraj plo ice	**11a**
od dijagonalnog se reza plo ica krivo lomi	Pe at za lomljenje **2** nije postavljen na kraju plo ice	Pe at za lomljenje **2** postavite malo ispred lineala/grani nika **5**	**11b**
Plo ica ne leži stabilno na površini polaganja **6**	Plo ica je šira od površine polaganja **6**	PTŠ 640 Rasklopiti proširenja podloge polaganja **11**	**C**
ota i za rezanje **3** zapinje/trza kod paranja	Pritisak kod paranja plo ice je suviše jak	od paranja primijenite manji pritisak na polugu za paranje i lomljenje **1**	

Održavanje i servisiranje

od svih povratnih upita i naru ivanja rezervnih dijelova molimo neizostavno navedite 10-znamenkasti kataloški broj sa tipske plo ice reza a plo ica.

Servisiranje i savjetovanje o primjeni

Ovlašteni servis e odgovoriti na vaša pitanja o popravcima i održavanju vašeg proizvoda te o rezervnim dijelovima. Pove- ane crteže i informacije o rezervnim dijelovima možete na i na adresi
www.bosch-pt.com
Bosch tim za savjetovanje o primjeni rado e vam pomo i odgovorom na pitanja o našim proizvodima i priboru.

Hrvatski

Robert Bosch d.o.o
neza Branimira 22
10040 agreb
Tel. (01) 2958051
Fa (01) 2958050

Zbrinjavanje

Reza plo ica pribor i ambalažu treba dovesti na ekološki prihvatljivo zbrinjavanje.

Zadržavamo pravo na promjene.

Eesti

Ohutusnõuded

Üldised ohutusjuhised

Lugege läbi kõik plaadilõikurile lisatud ohutusnõuded ja juhised. Ohutusnõuete ja juhiste eiramise tagajärjeks võivad olla rasked vigastused.

Hoidke käesolevad juhised hoolikalt alles.

Ohutusnõuded keraamiliste plaatide lõikuri kasutamisel

- ▶ **Keraamiliste plaatide lõikuriga lõigake üksnes kasutusjuhendis nimetatud materjale.** Marmorit ja graniiti ning jämeda pinnastruktuuriga keraamilisi plaate ja looduskiviplaate ei ole võimalik lõigata.
- ▶ **Ärge asetage oma sõrmi plaadilõikuri liikuvate osade vahele.** Sõrmed võivad nende vahele kinni jääda ja tõsiselt viga saada.
- ▶ **Keraamiliste plaatide lõikamisel kandke kaitsekindaid.** Murdunud keraamilistel plaatidel on teravad servad mis võivad Teid vigastada.
- ▶ **Plaadilõikuri transportimisel hoidke seda vaid käepidemetest, pingutage kõik lahtised detailid (joonlauad, piirikud) tugevasti kinni, suruge juhtsiini lukustamise hoob alla ja fikseerige transpordikaitse (vt joonis 15 ja 16).** Allakukkumine võib kaasa tuua kehavigastusi ja varalist kahju.

OBJ_BUCH-2139-001.book Page 59 Tuesday, May 20, 2014 12:50 PM

Seadme ja selle funktsioonide kirjeldus

Nõuetekohane kasutus

Plaadilõikur on ette nähtud keraamiliste plaatide lõikamiseks.

Seadme osad

Seadme osade numeratsiooni aluseks on jooniste lehekülgedel toodud numbrid.

1 Murdejoone märkimise ja murdmise hoob
2 Murdmismatriits
3 Lõikeratas
4 –uhtsiin
5 –oonlauad/piirik
6 Tugipind
7 andekäepide
8 Alusplaat
9 Transpordikaitse
10 Lukustushoob
11 Tugipinna laiendus (PTŠ 640)
12 Seeriaviisilise lõikamise piirik (PTŠ 640)

Tarnekomplekt ei sisalda kõiki kasutusjuhendis olevatel joonistel kujutatud või kasutusjuhendis nimetatud lisatarvikuid. Lisatarvikute täieliku loetelu leiate meie lisatarvikute kataloogist.

Tehnilised andmed

Keraamiliste plaatide lõikur		PTC 470	PTC 640
Tootenumber 3 603 M04 ...		... 3..	... 4..
Ma lõikekõrgus	mm	12	12
Ma lõikepikkus pikilõigete tegemisel	mm	470	640
aldenurk horisontaalne	°	0 45	0 45
aal EPTA-Procedure 01/2003 järgi	kg	7 4	9 1

Tööjuhised

Probleem	Põhjus	Vea kõrvaldamine	vt graafikut
Plaat ei murdu puhtalt	Plaadile murdejoone märkimisel on rakendatud liiga suurt survet (nt pehmete plaatide puhul nagu seinaplaadid või glasuuritud plaadid)	Rakendage murdejoone märkimise ja murdmise hoovale **1** väiksemat survet	
	Plaadi murdmisel tekkinud osakesed on vedrustatud tugipinna **6** all	Eemaldage osakesed	
Plaat murdub juba murdejoone märkimisel	Plaadile murdejoone märkimisel on rakendatud liiga suurt survet (nt pehmete plaatide puhul nagu seinaplaadid või glasuuritud plaadid)	Rakendage murdejoone märkimise ja murdmise hoovale **1** väiksemat survet	
Plaat ei murdu piki lõikejoont	Plaadile murdejoone märkimisel rakendatakse liiga väikest survet (nt kõvade plaatide puhul nt põrandaplaadid või külmakindlad plaadid)	Murdejoone märkimisel rakendage murdejoone märkimise ja murdmise hoovale **1** suuremat survet	
	–uhtsiin **4** ei ole lukustatud	Suruge lukustushoob **10** lukustamiseks alla	**8**
	Lõikeratas **3** on nüri	ahetage lõikeratas **3** välja	**E**
Plaat murdub paralleellõike tegemisel valesti	Murdmismatriitsi **2** ei ole asetatud plaadi otsa	Asetage murdmismatriits **2** täiesti plaadi otsa	**11a**
Plaat murdub kaldlõike tegemisel valesti	Murdmismatriits **2** on asetatud plaadi otsa	Asetage murdmismatriits **2** joonlaudadest/piirikust **5** veidi ettepoole	**11b**
Plaat ei asetse stabiilselt tugipinnal **6**	Plaat on laiem kui tugipind **6**	PTŠ 640 Avage tugipinna pikendused **11**	**C**
Lõikeratas **3** kiilub murdejoone märkimisel kinni/logiseb	Plaadile murdejoone märkimisel rakendatakse liiga suurt survet	Rakendage murdejoone märkimise ja murdmise hoovale **1** väiksemat survet	

OBJ_BUCH-2139-001.book Page 60 Tuesday, May 20, 2014 12:50 PM

Hooldus ja teenindus

–ärelepärimiste esitamisel ja varuosade tellimisel näidake kindlasti ära seadme andmesildil olev 10-kohaline tootenumber.

Klienditeenindus ja müügijärgne nõustamine

lienditeeninduses vastatakse toote paranduse ja hoolduse ning varuosade kohta esitatud küsimustele. –oonised ja teabe varuosade kohta leiate ka veebisaidilt
www.bosch-pt.com
Boschi nõustajad osutavad Teile toodete ja tarvikute küsimustes meeleldi abi.

Eesti Vabariik

Mercantile Group AS
Boschi elektriliste käsitööriistade remont ja hooldus
Pärnu mnt. 549
76401 Saue vald Laagri
Tel. 6549 568
Faks 679 1129

Kasutuskõlbmatuks muutunud seadmete käitlus

eraamiliste plaatide lõikur lisatarvikud ja pakend tuleb keskkonnasäästlikult ringlusse võtta.

Tootja jätab endale õiguse muudatuste tegemiseks.

Latvie u

Dro bas noteikumi

Visp r jie dro bas noteikumi

Izlasiet visus kop ar fl žu grież a pieg d - tos dro bas noteikumus un nor d jumus. Drošības noteikumu un norādījumu neievērošana var kļūt par cēloni smagiem savainojumiem.

P c izlas anas saglab jiet o lieto anas pam c bu turpm kai izmanto anai.

Dro bas noteikumi fl žu grieznim

- **Lietojiet fl žu griezni tikai t du materi lu grie anai, kuriem tas ir paredz ts.** Ar tā palīdzību nevar griezt marmoru un granītu kā arī flīzes ar rupju virsmas struktūru un dabiskā akmens flīzes.
- **Nepie aujiet pirkstu non k anu starp fl žu grież a kust gaj m da m.** Pirksti var tikt saspiesti un smagi savainoti.
- **Griežot fl zes, n s jiet aizsargcimdus.** Flīžu lūzuma vietās tām ir asas šķautnes kas var radīt savainojumus.
- **Fl žu grież a transport anas laik izmantojiet t p rne anai vien gi rokturus, stingri nostipriniet visas va - g s da as (atdures, line lus) nospiediet sviru vadotnes fiks anai apak j st vokl un to nostipriniet, izmantojot fiksatoru stiprin anai transporta st vokl (att li 15 un 16).** adotnei krītot lejup tā var radīt savainojumus.

Izstr d juma un t darb bas apraksts

Pielietojums

Flīžu grieznis ir paredzēts keramikas flīžu griešanai.

Att lot s sast vda as

Attēloto sastāvdaļu numerācija atbilst grafiskajās lappusēs sniegtajiem attēliem.

1 Svira rievas veidošanai un laušanai
2 Laušanas spiednis
3 Griezējritenītis
4 adotne
5 Lineāls/Atdure
6 Balsts novietošanai
7 Rokturis pārnešanai
8 Pamatne
9 Fiksators stiprināšanai transporta stāvoklī
10 Fiksējošā svira
11 Balsta virsmas paplašinātājs (PTŠ 640)
12 Atdure sērijveida griešanai (PTŠ 640)

eit att lotie vai aprakst tie piederumi neietilpst standarta pieg - des komplekt . Pilns p rskats par izstr d juma piederumiem ir sniegts m su piederumu katalog .

Tehniskie parametri

Fl žu grieznis		PTC 470	PTC 640
Izstrādājuma numurs 3 603 M04 ...		... 3..	... 4..
Maks. griežamā priekšmeta augstums	mm	12	12
Maks. griešanas garums gareniskai griešanai	mm	470	640
āķēšanas leņķis horizontālais	°	0 45	0 45
Svars atbilstoši EPTA-Procedure 01/2003	kg	7 4	9 1

OBJ_BUCH-2139-001.book Page 61 Tuesday, May 20, 2014 12:50 PM

Ieteikumi lieto anai

K me	C lonis	Nov r ana	skat t att lu
Flīze pārlūst nelīdzeni	eidojot rievu flīzē tiek izdarīts pārāk liels spiediens (griežot mīkstās flīzes piemēram sienas flīzes vai glazētās flīzes)	eidojot rievu flīzē netiek izdarīts pietiekošl liels spiediens uz rievas veidošanas un laušanas sviru **1**	
	em ar atsperi līdzsvarotās balsta virsmas **6** ir nonākušas flīžu atlūzas	Novāciet flīžu atlūzas	
Flīze lūst jau rievas veidošanas laikā	eidojot rievu flīzē tiek izdarīts pārāk liels spiediens (griežot mīkstās flīzes piemēram sienas flīzes vai glazētās flīzes)	eidojot rievu flīzē netiek izdarīts pietiekošl liels spiediens uz rievas veidošanas un laušanas sviru **1**	
Flīze nepārlūst pa griezuma līniju	eidojot rievu flīzē tiek izdarīts pārāk mazs spiediens (griežot cietās flīzes piemēram porcelāna keramikas flīzes grīdas flīzes vai pret salu drošas flīzes)	eidojot rievu flīzē tiek izdarīts pārāk liels spiediens uz rievas veidošanas un laušanas sviru **1**	
	Nav nostiprināta vadotne **4**	Lai nostiprinātu vadotni nospiediet lejup fiksējošo sviru **10**	**8**
	Ir kļuvis neass griezējritenītis **3**	Nomainiet griezējritenīti **3**	**E**
eicot paralēlo griešanu flīze lūst nepareizā vietā	Laušanas spiednis **2** netiek novietots flīzes galā	Novietojiet laušanas spiedni **2** precīzi flīzes galā	**11a**
eicot diagonālo griešanu flīze lūst nepareizā vietā	Laušanas spiednis **2** tiek novietots flīzes galā	Novietojiet laušanas spiedni **2** nedaudz pirms lineāla/atdures **5**	**11b**
Flīze stabili nenovietojas uz balsta virsmas **6**	Flīze ir platāka nekā balsta virsma **6**	PTŠ 640 Atlociet balsta virsmas paplašinātājus **11**	**C**
eidojot rievu flīzē griezējritenītis **3** ieķeras vai izslīd	eidojot rievu flīzē tiek izdarīts pārāk liels spiediens	eidojot rievu flīzē netiek izdarīts pietiekošl liels spiediens uz rievas veidošanas un laušanas sviru **1**	

Apkalpo ana un apkope

Pieprasot konsultācijas un pasūtot rezerves daļas lūdzam noteikti paziņot desmitzīmju izstrādājuma numuru kas norādīts uz flīžu griežņa marķējuma plāksnītes.

Klientu konsult ciju dienests un konsult cijas par lieto anu

lientu konsultāciju dienesta darbinieki atbildēs uz –ūsu jautājumiem par izstrādājuma remontu un apkalpošanu kā arī par rezerves daļu iegādi. Izklājuma zīmējumus un informāciju par rezerves daļām var atrast arī interneta vietnē
www.bosch-pt.com
Bosch klientu konsultāciju grupa centīsies –ums palīdzēt vislabākajā veidā sniedzot atbildes uz jautājumiem par mūsu izstrādājumiem un to piederumiem.

Latvijas Republika
Robert Bosch SIA
Bosch elektroinstrumentu servisa centrs
Dzelzavas ielā 120 S
L -1021 Rīga
Tālr. 67146262
Telefakss 67146263
E-pasts service-pt' lv.bosch.com

Atbr vo an s no nolietotajiem izstr d jumiem

Nolietotais flīžu grieznis tā piederumi un iesaiņojuma materiāli jāpakļauj otrreizējai pārstrādei apkārtējai videi nekaitīgā veidā.

Ties bas uz izmai m tiek saglab tas.

Lietuvi kai

Saugos nuorodos

Bendrosios saugos nuorodos

Perskaitykite visas prie plyteli pjaustytuvo prid tas saugos nuorodas ir reikalavimus. Nesilaikant saugos nuorodų ir reikalavimų galima susižaloti ar sužaloti kitus asmenis.

I saugokite i instrukcij .

Saugos nuorodos dirbantiems su plyteli pjaustytuvais

- **Plyteli pjaustytuv naudokite tik tokioms medžiagoms pjauti, kurios nurodytos naudojimo pagal paskirt skyrelyje.** Marmuro granito bei plytelių su grubios struktūros paviršiumi ir natūralaus akmens plytelių pjauti negalima.
- **Neki kite pir t tarp judan i plyteli pjaustytuvo dali .** –udan ios dalys pirštus gali suspausti ir sunkiai sužaloti.
- **Pjaudami plyteles m v kite apsaugin mis pir tin mis.** Perlaužtų plytelių briaunos yra aštrios todėl saugokitės kad į jas nesusižeistumėte.

OBJ_BUCH-2139-001.book Page 62 Tuesday, May 20, 2014 12:50 PM

- **Plyteli pjaustytuv transportuokite tik už ranken , priveržkite visas atsilaisvinusias dalis (ribotuvus, liniuotes), kad užfiksuotum te kreipiam j b gel , paspauskite žemyn fiksavimo svirtel ir užfiksuokite transportavimo apsaug (žr. 15 ir 16 pav.).** Prietaisui krentant iškyla sužalojimo pavojus.

Gaminio ir technini duomen apra as

Prietaiso paskirtis

Plytelių pjaustytuvas yra skirtas keraminėms plytelėms pjaustyti.

Pavaizduoti prietaiso elementai

Pavaizduotų sudedamųjų dalių numeriai atitinka schemose nurodytus numerius.

1 Įrėžimo ir laužimo svirtelė
2 Laužimo strypas
3 Pjovimo ratukas
4 reipiamasis bėgelis
5 Liniuotė/ribotuvas
6 Atraminis paviršius
7 Rankena prietaisui pernešti
8 Pagrindo plokštė
9 Transportavimo apsauga
10 Fiksavimo svirtelė
11 Atraminio paviršiaus platinamoji dalis (PTŠ 640)
12 Ribotuvas serijiniams pjūviams (PTŠ 640)

Pavaizduoti ar apra yti priedai tiekiam standartin komplekt ne eina. Vis papildom rang rasite m s papildomos rangos programoje.

Techniniai duomenys

Plyteli pjaustytuvas		PTC 470	PTC 640
Gaminio numeris 3 603 M04 ...		... 3..	... 4..
Maks. pjovimo aukštis	mm	12	12
Maks. pjovimo ilgis atliekant išilginius pjūvius	mm	470	640
Įstrižo pjūvio kampas horizontalioje plokštumoje	°	0 45	0 45
Svoris pagal EPTA-Procedure 01/2003	kg	7 4	9 1

Naudojimo patarimai

Gedimas	Priežastis	Pa alinimas	žr. grafin vaizd
Plytelė netiksliai lūžta	Per stipriai spaudžiama įrėžiant plytel (pvz. dirbant su minkštomis plytelėmis t. y. sienų arba glazūruotomis plytelėmis)	Įrėždami mažiau spauskite įrėžimo ir laužimo svirtel **1**	
	Po amortizuojamu atraminiu paviršiumi **6** yra laužomo ruošinio liekanų.	Pašalinkite liekanas	
Plytelė lūžta jau rėžimo metu	Per stipriai spaudžiama įrėžiant plytel (pvz. dirbant su minkštomis plytelėmis t. y. sienų arba glazūruotomis plytelėmis)	Įrėždami mažiau spauskite įrėžimo ir laužimo svirtel **1**	
Plytelė lūžta ne pagal pjūvio linij	Per mažai spaudžiama įrėžiant plytel (pvz. dirbant su kietomis plytelėmis t. y. akmens masės grindų arba šal iui atspariomis plytelėmis)	Įrėždami daugiau spauskite įrėžimo ir laužimo svirtel **1**	
	Neužfiksuotas kreipiamasis bėgelis **4**	Norėdami užfiksuoti žemyn paspauskite fiksavimo svirtel **10**	**8**
	Atšip s pjovimo ratukas **3**	Pjovimo ratuk **3** pakeiskite	**E**
Plytelė netinkamai lūžta atliekant lygiagretųjį pjūvį	Laužimo strypas **2** įremtas ne plytelės krašte	Laužimo stryp **2** įremkite pa iame plytelės krašte	**11a**

OBJ_BUCH-2139-001.book Page 63 Tuesday, May 20, 2014 12:50 PM

Gedimas	Priežastis	Pa alinimas	žr. grafin vaizd
Plytelė netinkamai lūžta atliekant įstrižinį pjūvį	Laužimo strypas **2** įremtas plytelės krašte	Laužimo stryp **2** įremkite šiek tiek ati-trauk nuo liniuotės/atramos **5**	**11b**
Plytelė nestabiliai guli ant atraminio paviršiaus **6**	Plytelė yra platesnė už atraminį paviršių **6**	PTŠ 640 Išskleiskite atraminio paviršiaus platinam sias dalis **11**	**C**
Pjovimo ratukas **3** įrėžiant stringa ar prašoka	Per stipriai spaudžiama įrėžiant plytel	Įrėždami mažiau spauskite įrėžimo ir laužimo svirtel **1**	

Prieži ra ir servisas

Ieškant informacijos ir užsakant atsargines dalis prašome būtinai nurodyti plytelių pjaustytuvo dešimtženklį numerį esantį firminėje lentelėje.

Klient aptarnavimo skyrius ir naudotoj konsultavimo tarnyba

lientų aptarnavimo skyriuje gausite atsakymus į klausimus susijusius su jūsų gaminio remontu technine priežiūra bei atsarginėmis dalimis. Detalius brėžinius ir informacij apie atsargines dalis rasite ia
www.bosch-pt.com
Bosch naudotojų konsultavimo tarnybos specialistai mielai atsakys į klausimus apie mūsų gaminius ir papildom įrang .

Lietuva

Bosch įrankių servisas
Informacijos tarnyba (037) 713350
Įrankių remontas (037) 713352
Faksas (037) 713354
El. paštas service-pt’ lv.bosch.com

alinimas

Plytelių pjaustytuvas papildoma įranga ir pakuotės turi būti ekologiškai utilizuojami.

Galimi pakeitimai.

نصائح الاستخدام

المشكلة	السبب	الإجراءات	يراجع الرسم التخطيطي
تنكسر البلاطة بشكل غير مستو	ضغط الكبس عن شق البلاطة كبير للغاية (على سبيل المثال مع البلاط "الرقيق" مثل بلاط الحوائط أو البلاط المزجج)	احرص أثناء شق البلاط على الضغط بدرجة أقل على ذراع الشق والكسر **1**	
	بقايا الكسر موجودة أسفل سطح الإسناد المعلق **6**	قم بإزالة بقايا الكسر	
البلاطة تنكسر أثناء شقها	ضغط الكبس عن شق البلاطة كبير للغاية (على سبيل المثال مع البلاط "الرقيق" مثل بلاط الحوائط أو البلاط المزجج)	احرص أثناء شق البلاط على الضغط بدرجة أقل على ذراع الشق والكسر **1**	
البلاطة تنكسر بشكل مخالف لخط القطع	ضغط الكبس عن شق البلاطة قليل للغاية (على سبيل المثال مع البلاط "الصلب" مثل البورسلين الحجري، أو بلاط الأرضيات أو البلاط المقاوم للصقيع)	احرص أثناء شق البلاط على الضغط بدرجة أكبر على ذراع الشق والكسر **1**	
	المجرى الدليلي **4** غير مثبت	اضغط على زر التثبيت **10** إلى أسفل حتي يثبت	**8**
	بكرة القطع **3** ثالمة	قم بتغيير بكرة القطع **3**	**E**
خطأ في كسر البلاطة أثناء القطع المتوازي	إزميل الكسر **2** غير موضوع على طرف البلاطة	ضع إزميل الكسر **2** على طرف البلاطة تماما	**11a**
خطأ في كسر البلاطة أثناء القطع القطري	إزميل الكسر **2** موضوع على طرف البلاطة	ضع إزميل الكسر **2** أمام المساطر/ المصد **5** بمسافة قليلة	**11b**
البلاطة غير ثابتة على سطح الإسناد **6**	البلاطة أعرض من سطح الإسناد **6**	PTC 640: قم بإخراج وسيلة تمديد القاعدة **11**	**C**
تعثر/اهتزاز بكرة القطع **3** أثناء الشق	ضغط الكبس أثناء عملية الشق مرتفع للغاية	احرص أثناء شق البلاط على الضغط بدرجة أقل على ذراع الشق والكسر **1**	

الصيانة والخدمة

يلزم ذكر رقم الصنف ذو الخانات العشر وفقا للوحة صنع أداة قطع البلاط عند إرسال أية استفسارات أو طلبيات قطع غيار.

خدمة الزبائن ومشورة الاستخدام

يجيب مركز خدمة الزبائن على أسئلتكم بصدد تصليح وصيانة المنتج وأيضا بما يخص قطع الغيار. يعثر على الرسوم الممددة وعلى المعلومات عن قطع الغيار بموقع:

www.bosch-pt.com

سيكون من دواعي سرور فرقة مشورة الاستخدام بشركة بوش أن تساعدكم بخصوص الأسئلة عن منتجاتنا وتوابعها.

يرجى التوجه إلى التاجر المختص بما يتعلّق بأمور الضمان والتصليح وتأمين قطع الغيار.

التخلص من العدة الكهربائية

ينبغي التخلص من أداة قطع البلاط والملحقات وعناصر التغليف بطريقة محافظة على البيئة بتسليمها إلى أحد مراكز إعادة التدوير.

نحتفظ بحق إدخال التعديلات.

عربي

تعليمات الأمان

ملاحظات الأمان العامة

اقرأ جميع تعليمات وإرشادات الأمان المرفقة بأداة قطع البلاط. إن التقصير في الالتزام بالتعليمات وإرشادات الأمان قد يتسبب في حدوث إصابات خطيرة.

احتفظ بهذه التعليمات بشكل جيد.

إرشادات أمان أداة قطع البلاط

- **استخدم أداة قطع البلاط فقط لقطع خامات الشغل المبينة في فقرة الاستعمال المطابق للتعليمات.** لا يمكن قطع الرخام والجرانيت والبلاط ذي السطح الخشن والبلاط المصنوع من أحجار طبيعية.
- **لا تضع أصابعك بين الأجزاء المتحركة بأداة قطع البلاط.** يجوز أن تتعرض أصابعك للانحصار، فتصاب بجروح شديدة.
- **احرص على ارتداء قفاز حماية أثناء قطع البلاط.** حيث ينشأ عن قطع البلاط حواف حادة قد تتسبب في إصابتك.
- **عند نقل أداة قطع البلاط استخدام المقابض اليدوية فقط، واربط كافة الأجزاء السائبة بإحكام (المصدات، المساطر)، واضغط ذراع التثبيت إلى أسفل لتثبيت المجرى الدليلي وقم بتثبيت وسيلة تأمين النقل (انظر الصورة 15 و 16).** في حالة سقوط الأداة يكون هناك خطر حدوث إصابة.

وصف المنتج والأداء

الاستعمال المخصص

أداة قطع البلاط مخصصة لقطع بلاط السيراميك.

الأجزاء المصورة

يستند ترقيم الأجزاء المصورة إلى الرسوم الموجودة على صفحة الرسوم التخطيطية.

1 ذراع الشق والكسر
2 سنبك الكسر
3 بكرة القطع
4 المجرى الدليلي
5 مساطر/مصد
6 سطح الاسناد
7 مقبض حمل
8 صفيحة القاعدة
9 تأمين النقل
10 ذراع التثبيت
11 وسيلة تمديد القاعدة (PTC 640)
12 مصد القطع القياسي (PTC 640)

لا يتضمن إطار التوريد الاعتيادي التوابع المصورة أو الموصوفة. يعثر على التوابع الكاملة في برنامجنا للتوابع.

البيانات الفنية

أداة قطع البلاط		PTC 470	PTC 640
رقم الصنف ... 3 603 M04		... 3..	... 4..
أقصى ارتفاع قطع	مم	12	12
أقصى طول قطع في حالة القطوع الطولية	مم	470	640
زاوية الشطبأفقيا	°	45–0	45–0
الوزن حسب EPTA-Procedure 01/2003	كغ	7,4	9,1